GoPro
Be a HERO.

HERO+ LCD

KASUTUSJUHEND

/ Liitu GoPro liikumisega

facebook.com/GoPro

youtube.com/GoPro

twitter.com/GoPro

instagram.com/GoPro

Et laadida alla kasutusjuhend teises keeles, mine lehele **gopro.com/support**.

Pour télécharger ce manuel de l'utilisateur dans une autre langue, rendez-vous sur **gopro.com/getstarted**.

Wenn Sie dieses Benutzerhandbuch in einer anderen Sprache herunterladen möchten, besuchen Sie **gopro.com/getstarted**.

Per scaricare questo manuale utente in un'altra lingua, visita **gopro.com/getstarted**.

Para descargar este manual de usuario en otro idioma, visite **gopro.com/getstarted**.

Para baixar este manual do usuário em outro idioma, acesse **gopro.com/getstarted**.

このユーザーマニュアルの他言語版をダウンロードするには、 **gopro.com/getstarted**にアクセスしてください。

若要下載其他語言版本的使用說明書，請前往：**gopro.com/getstarted**。

如需下载本用户手册的其他语言版本，请访问 gopro.com/getstarted。

Чтобы загрузить это руководство пользователя на другом языке, посетите страницу **gopro.com/getstarted.**

/ Sisukord

Algteadmised	6
Alustamine	8
Kaamera ekraanid	15
Kaamera režiimid	18
Seadetes navigeerimine	19
Kaamera ikoonid	21
Kaamera menüüd	22
Video salvestamine	24
Fotode salvestamine	26
Sarivõtte salvestamine	27
Time Lapse salvestamine	28
GoPro rakendusega ühendamine	29
Failide arvutisse tõstmine	30
Videote ja fotode taasesitus	31
Seaded	36
Seadistuse režiim	42
Tähtsad teated	48
Kinnituste kasutamine	52

/ Sisukord

Aku	55
Tõrgete lahendamine	57
Klienditugi	59
Regulatiivne teave	59

/ Algteadmised

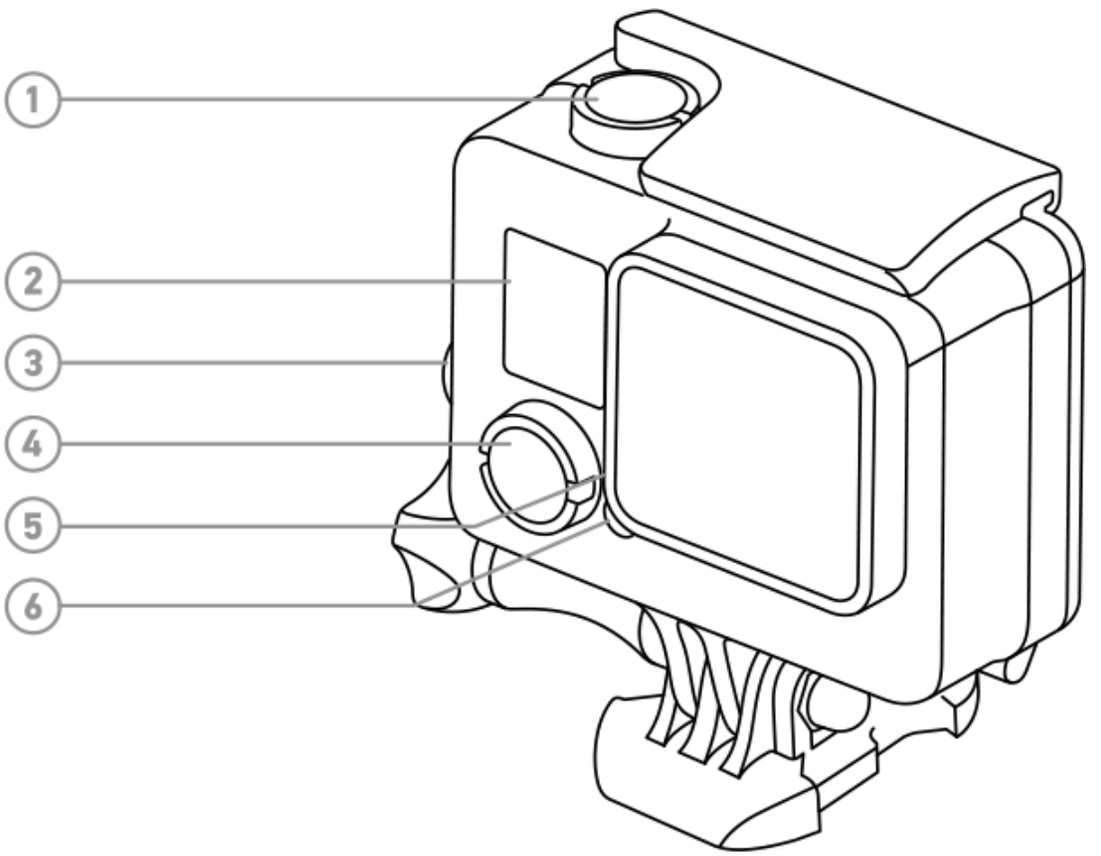

1. Katik/Vali nupp
2. Kaamera oleku ekraan
3. Seaded/Silt nupp
4. Jõude/Režiim nupp
5. Juhtmevaba tuluke (sinine)
6. Kaamera tuluke (punane)

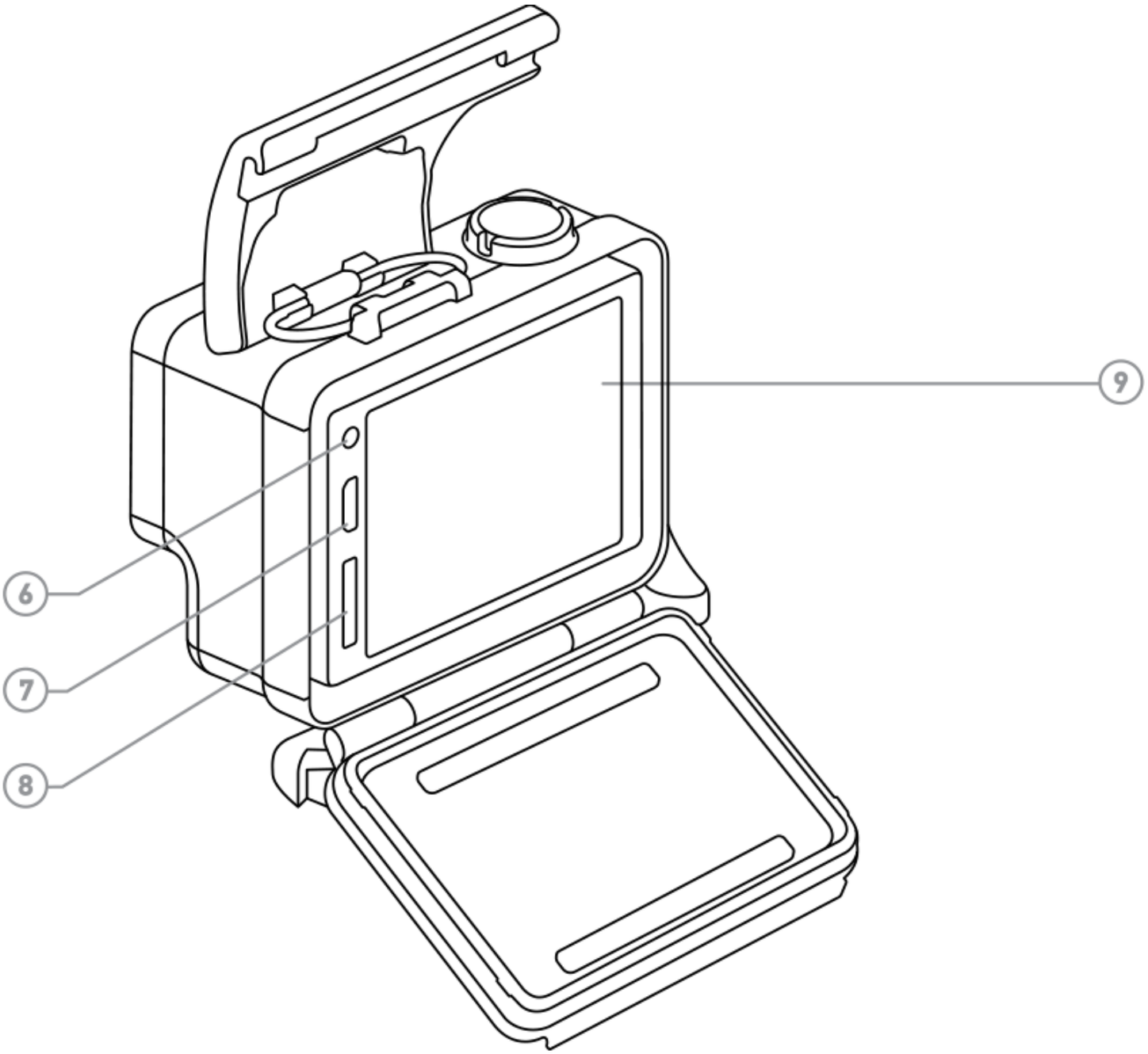

7. Micro-USB pesa
8. microSD kaardi pesa
   (kaart ei kuulu komplekti)
9. Puutetundlik ekraan

AKU LAADIMINE

Integreeritud aku on osaliselt laetud. HERO+ LCD kaamerale ja selle akule ei teki kahju, kui kasutada seda täielikult laadimata.

1. Tee riiv lahti ja avage tagakaas.
   Märkus: Kaamerat ei saa korpusest eemaldada.

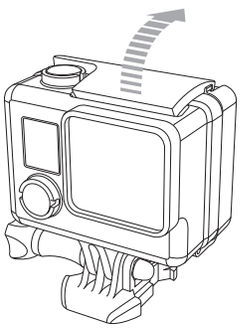

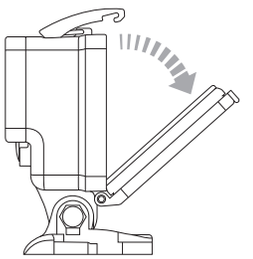

2. Lae akut kaasas oleva USB kaabliga.
   Märkus: Akut ei saa kaamerast eemaldada. Arvutiga laadimisel peab olema arvuti vooluvõrku ühendatud. Juhul kui kaamera oleku tulukesed ei anna märku laadimisest, proovi mõnda teist USB pesa.

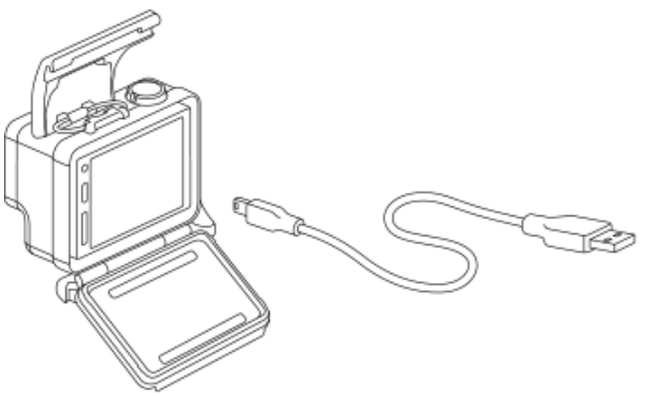

HOIATUS: Kasutades mõnda teist seinalaadijat peale GoPro seinalaadija, võid kahjustada GoPro kaamera akut, mis võib põhjustada lekkimist või tulekahju. Kasuta ainult laadijaid märgisega: Output 5V 1A. Kui sa ei tea voolutugevust ja pinget oma laadijal, kasuta kaasas olevat USB kaablit, et laadida kaamerat arvutiga.

Kiireima laadimise tagamiseks tee kindlaks, et kaamera oleks välja lülitatud pärast arvuti või USB laadimisadapteriga ühendamist. Kui kaamera on välja lülitatud, lähevad oleku tulukesed põlema laadimise ajal ning kustuvad, kui on laetud.

Rohkem teavet aku kohta lehel *Aku* (lehekülg 55).

HOIATUS: GoPro kasutamisel osana oma aktiivsest elustiilist ole ettevaatlik. Alati ole tähelepanelik end ümbritseva suhtes, et vältida vigastusi endal ja teistel. Järgi kõiki kohalikke seadusi, kui kasutad GoPro kaamerat ja seonduvaid lisatarvikuid.

MÄLUKAARTIDE SISESTAMINE + EEMALDAMINE

Kasuta tuntud brändide mälukaarte, mis vastavad neile nõuetele:

- microSD, microSDHC, või microSDXC (eraldi müügis)
- Mahutavus kuni 64GB
- Miinimum Class 10 või UHS-I märgis

Nimekiri soovitatavatest mälukaartidest lehel **gopro.com/support**.

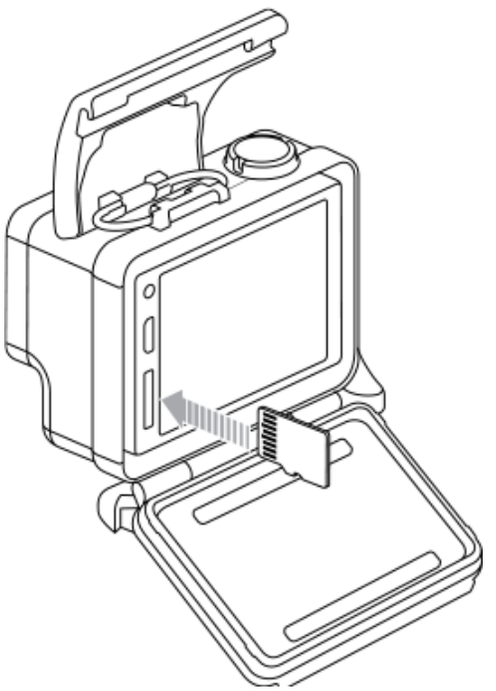

TEADAANNE: Ole hoolikas mälukaartide käsitlemisel. Vältige vedelikke, tolmu ja mustust. Eelnõuna lülita kaamera enne välja kui sisestad või eemaldad mälukaardi. Vaata tootja juhendilt, millises temperatuurvahemikus võib kaarti kasutada.

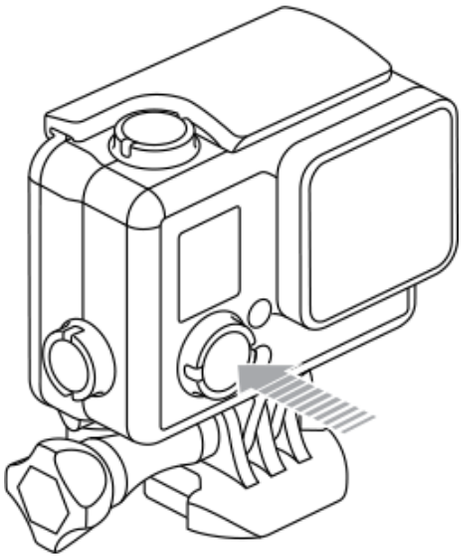

SISSE + VÄLJALÜLITAMINE

Sisselülitamine:

Vajuta ühe korra **Jõude/Režiimi** nuppu. Kaamera oleku tuluke (punane) vilgub 3 korda ja heliindikaator teeb 3 piiksu. Kui kaamera oleku ekraan näitab teavet, on kaamera sisse lülitatud.

Väljalülitamine:

Vajuta ja hoia all 2 sekundit **Jõude/Režiimi** nuppu. Kaamera oleku tuluke (punane) vilgub mõned korrad ja heliindikaator teeb 7 piiksu.

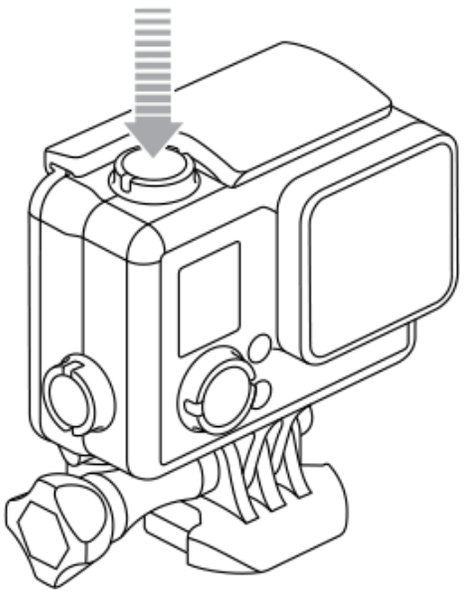

NÕUANNE: Kui kaamera on välja lülitatud ja QuikCapture on valitud, saad kaamera koheselt korraga sisse lülitada ja filmima panna vajutades **Katik/Vali** nuppu. Ühekordsel vajutamisel salvestatakse video ja hoides nuppu all 2 sekundit salvestatakse Time Lapse pilte. Uuesti vajutades lülitub kaamera jälle välja. Seadistuse režiimis saad QuikCapture lülitada sisse/välja. Rohkem infot *QuikCapture* (lehekülg 45).

KAAMERA TAGAKAANED

HERO+ LCD kaamera tuleb kolme erineva tagakaanega.

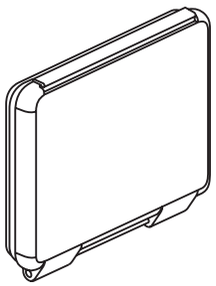	Standard Backdoor teeb korpuse veekindlaks kuni 40m sügavuseni. Kasutage seda tagakaant, et kaitsta kaamerat vee, mustuse, liiva ja muude keskkonna ohtude eest. See tagakaas vähendab tuulemüra kiirustel üle 160km/h.
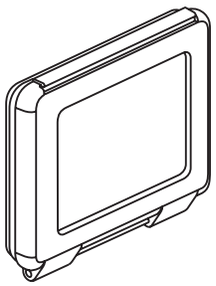	Touch Backdoor (veekindel) võimaldab kasutada puutetundlikku ekraani kuni 3m sügavusel vees. TÄHELEPANU: Vee all ei tööta puutetundlikud funktsioonid. Ekstreemsetes kõrgustes ja temperatuuridel hoidke korpus lahtisena kuni kasutamiseni.
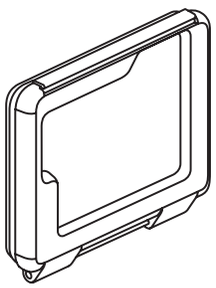	Skeleton Backdoor (pole veekindel) võimaldab parema kvaliteediga helisalvetuse, lastes kaamera mikrofonini rohkem heli. Kasutage seda tagakaant ainult siis, kui liiv, liigne mustus/tolm või vesi ei ole riskifaktorid. Seda tagakaant on soovitav kasutada ka sõidukites.

KAAMERA TARKVARAUUENDUSED

Uusimate funktsioonide ja parima jõudluse tagamiseks kasuta alati kõige uuemat tarkvara. Kaamera tarkvara saad uuendada GoPro Appi abil või GoPro arvutitarkvara abil. Rohkem teavet leiad leheküljelt **gopro.com/getstarted**.

CAMERA VAIKIMISI SEADED

HERO+ LCD kaameral tuleb algselt selliste seadetega:

	Video	1080p30, Auto Low Light
	Photo	8MP, Wide Field of View (FOV)
	Burst	10 pilti 2 sekundiga (5 fps)
	Time Lapse	0.5 sekundit
	QuikCapture	Off
	Wireless	Off

NÕUANNE: Hetkel kasutusel oleva režiimi seadete avamiseks vajuta Seadete ikooni [ ] või vajuta **Seaded/Silt** nuppu. Kaamera üldiste seadete muutmiseks liigu **Seadistuse** režiimi.

HERO+ LCD omab oleku ekraani kaamera ees ja suuremat puutetundlikku ekraani taga.

KAAMERA OLEKU EKRAAN

Kaamera eespool asuv oleku ekraan näitab järgnevat teavet režiimide ja seadete kohta:

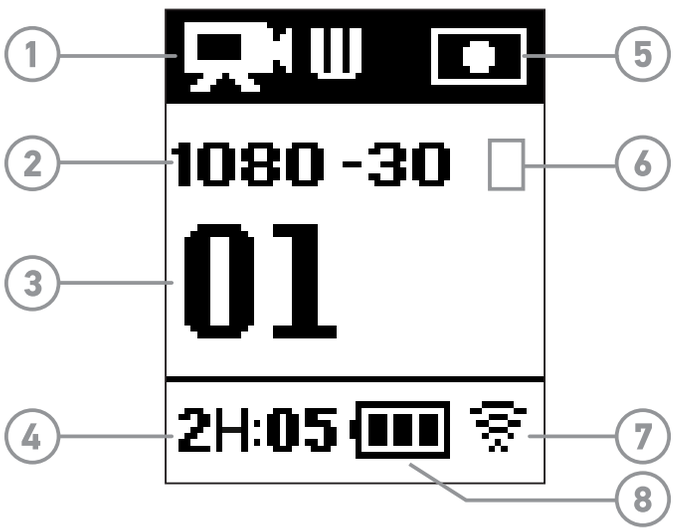

1. Kaamera režiimid/FOV (vaatevälja laius)
2. Resolutsioon/fps (kaadrit sekundis)
3. Mitu faili on salvestatud
4. Mälukaardi mahutavus Aeg/ Failid
5. Punktmõõtmine (kui on sisselülitatud)
6. Time Lapse Intervall/ Sarivõtte sagedus (pole näha)
7. Juhtmevaba
8. Aku kestvus

Märge: Ikoonid varieeruvad olenevalt režiimist.

PUUTETUNDLIK EKRAAN

Integreeritud puutetundlik ekraan kaamera tagaosas võimaldab sul juhtida kaamerat ja muuta seadeid ja vaadata videosid ja pilte. Sealt saab näha ka pilti kaamera silma läbi, et hõlpsasti kaadreid seadistada.

Puutetundliku ekraani kasutamiseks suletud korpuse uksega, kinnita Touch Backdoor või Skeleton Backdoor. Rohkem infot *Kaamera tagakaaned* (lehekülg 13).

NÕUANNE: Aku kestvuse pikendamiseks kustub ekraan automaatselt, kui see seisab puutumatult 1 minuti. Rohkem infot puutetundliku ekraani kohta *Puutetundlik ekraan* (lehekülg 43).

Žestid

Kasuta neid žeste, et navigeerida puutetundlikul ekraanil:

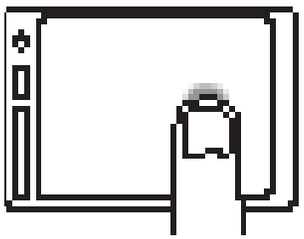

Vajutage režiimi ikooni
Näidatakse kaamera režiime.

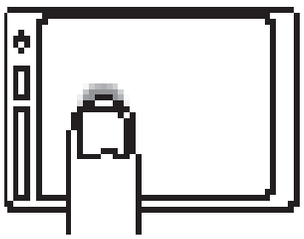

Vajutage seadete ikooni
Avaneb menüü valitud reziimi jaoks.

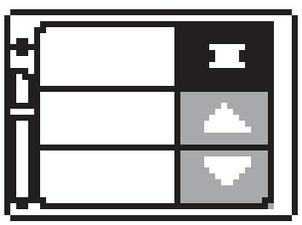

Vajutage Üles/Alla nooli
Liigu seadetes või galerii piltides.

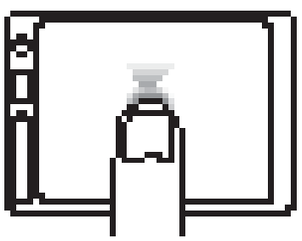

Vajutage
Vali, lülitage seade sisse/välja.

/ Kaamera režiimid

Vajuta režiimi ikooni puutetundlikul ekraanil, või vajuta **Jõude/Režiim** nuppu korduvalt, et režiimide vahel liikuda.

Järgmised režiimid tulevad nähtavale:

	Video	Salvesta video
	Photo	Salvesta pilte
	Burst	Salvesta 10 pilti 2 sekundiga (5 fps)
	Time Lapse	Capture a series of photos at specified intervals
	Playback	Taasesita videoid ja pilte
	Setup	Kohanda üldiseid kaamera seadeid

NÕUANNE: Seadete muutmiseks valitud režiimis, vajuta **Seaded/Silt** nuppu. Kaamera üldiste seadete muutmiseks kasuta **Seadistuse** režiimi.

HERO+ LCD kaameraga saad liikuda seadete menüüs kasutades puutetundlikku ekraani või kaameral olevaid nuppe. Igal kaamera režiimil on oma seadete menüü.

Puutetundliku ekraaniga navigeerimine:

1. Tee kindlaks, et kaamera on soovitud režiimis. Režiimi valimiseks vajuta režiimi ikoonil ja valige soovitud režiim.

2. Vajuta seadete ikooni [ ], et avada selle režiimi menüü.

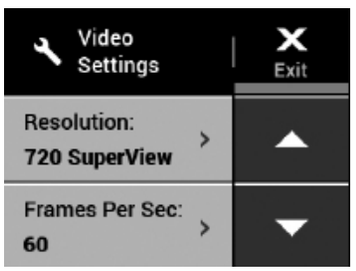

   Nooled annavad märku võimalikest lisavalikutest.

3. Vajuta alla noolt, et liikuda selle režiimi seadetes.
4. Vajuta seadet korduvalt, et liikuda seade valikute vahel.
5. Väljumiseks seadetes, vajuta Exit.

Kaamera nuppudega navigeerimiseks:

1. Tee kindlaks, et kaamera oleks soovitud režiimis. Kui soovitud režiimi ikoon ei ilmu kaamera oleku ekraanil, vajuta **Jõude/Režiim** nuppu kuni see ilmub.
2. Vajuta **Seaded/Silt** nuppu, et avada selle režiimi seaded.
3. Kasuta **Jõude/Režiim** nuppu, et seadetes liikuda.

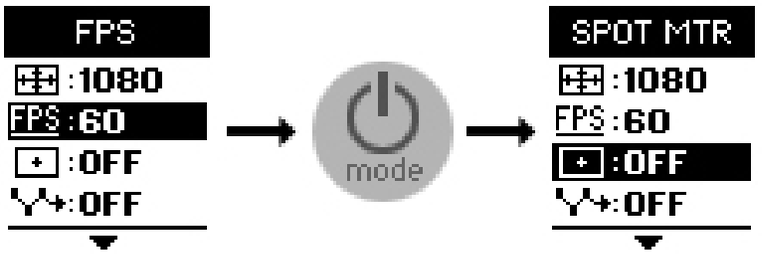

4. Vajuta **Katik/Vali** nuppu, et liikuda seade valikutes. Valiku tegemiseks, jäta valik valituks, kui liigud teise seade peale.

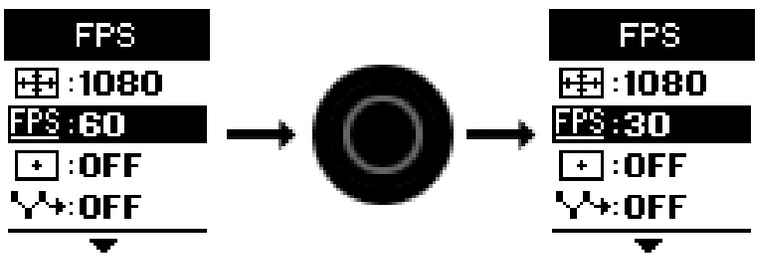

5. Eelmisele ekraanile tagasi minemiseks või seadetest väljumiseks vajuta **Seaded/Silt** nuppu.

	Helid
	Sarivõte
	Kuupäev/Kellaaeg
	Kustuta
FPS	Kaadreid sekundis
	Intervall
	Tulukesed
	Üle salvestamine
	Orientatsioon
	Foto
	Taasesitus
	QuikCapture
	Seadistuse režiim
	Punktmõõtmine
	Time Lapse

	Puutetundlik ekraan
	Video
	Video formaat
	Video resolutsioon
	Juhtmevaba

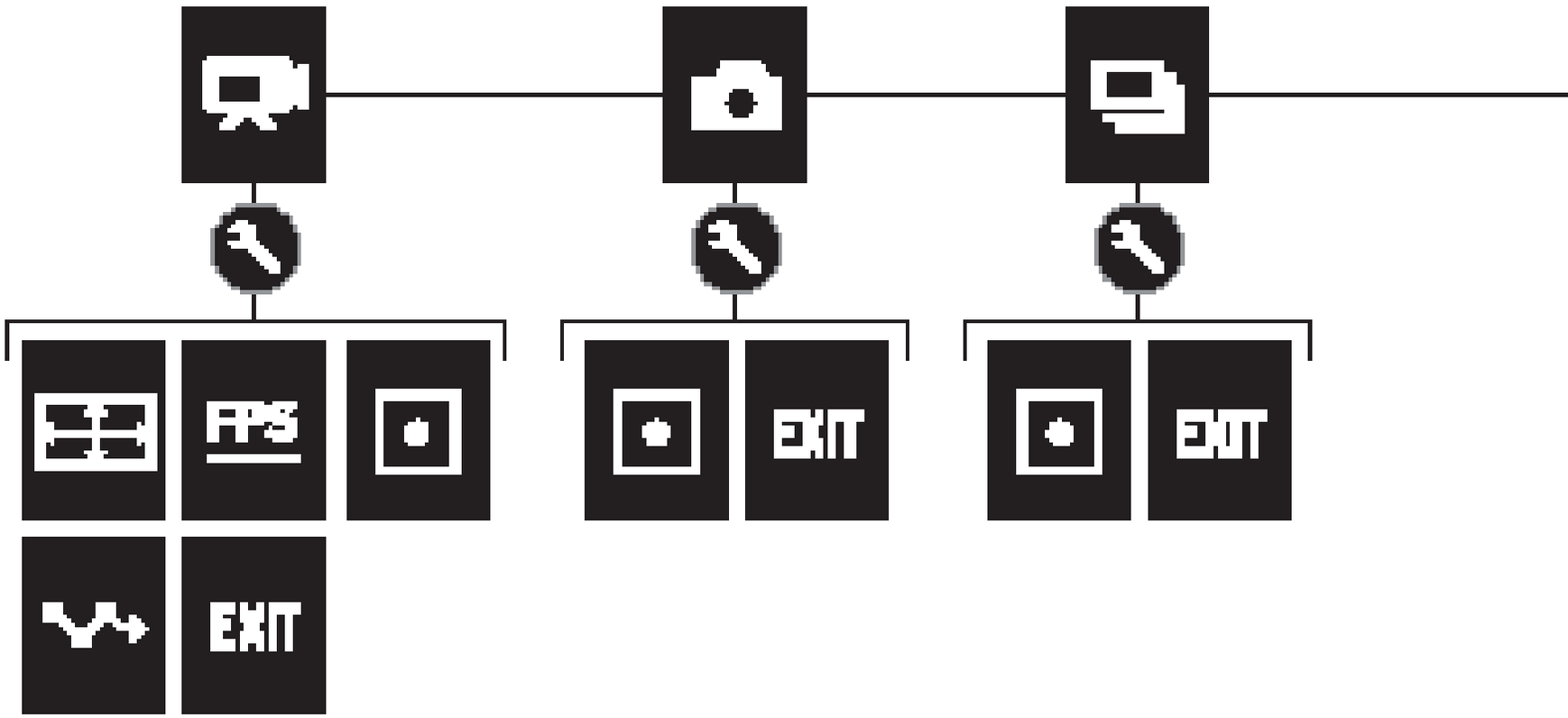
FPS
EXIT
EXIT
EXIT

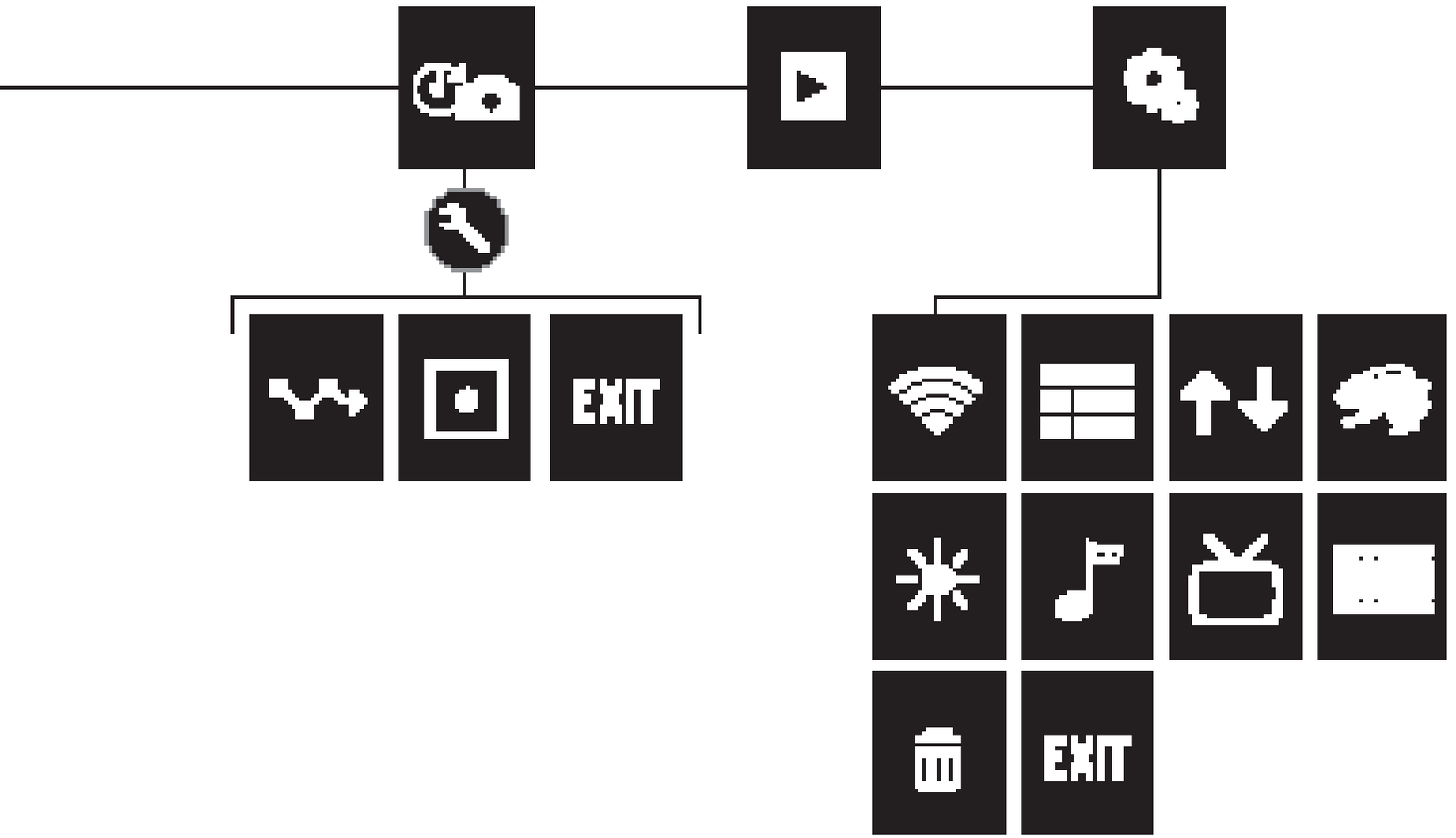
EXIT
EXIT

VIDEO SALVESTAMINE

1. Vajuta režiimi ikooni, et kuvada kaamera režiimid, seejärel vali **Video**.
2. Vajuta **Katik/Vali** nuppu. Kaamera teeb ühe piiksu ja oleku tulukesed vilguvad salvestamise ajal.
3. Salvestamise lõpetamiseks vajuta **Katik/Vali** nuppu. Kaamera oleku tuluke vilgub kolm korda ja kaamera teeb mitu piiksu.

Kui mälukaart on täis või aku on tühi lõpetab kaamera automaatselt salvestamise. Sinu video salvestatakse enne kui kaamera end välja lülitab.

NÕUANNE: Kui kaamera on sisse lülitatud ja QuikCapture on lubatud, saad kaamera koheselt sisse lülitada ja salvestamist alustada vajutades **Katik/Vali** nuppu. Rohkem infot *QuikCapture* (lehekülg 45).

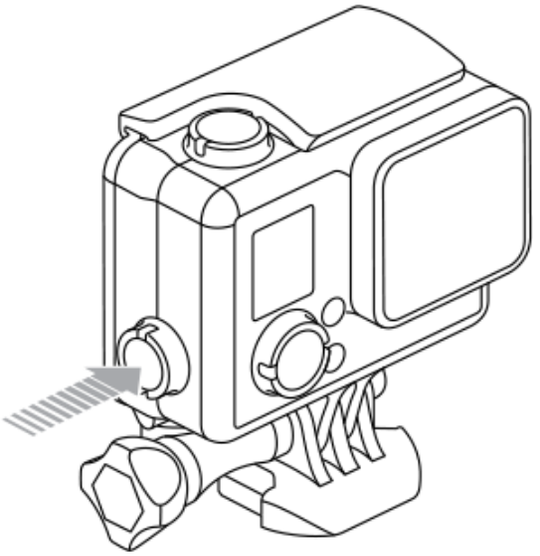

HILIGHT SILDISTAMINE

Saad märgistada hetki oma videotes samal ajal, kui need juhtuvad, HiLight Tag abil. HiLight Tagid teevad lihtsaks parimate hetkede üles leidmise.

Saad lisada silte oma kaamera, GoPro Appi või Smart Remote (eraldi müügis) abil. Sildid on nähtavad taasesituse ajal GoPro Appis või GoPro arvutitarkvaras.

NÕUANNE: GoPro rakendust kasutades vajuta ekraanil taasesituse ajal, et tuua nähtavale sildid edenemisribal.

Kaameraga sildi lisamiseks:
Salvestamise ajal vajuta **Seaded/Silt** nuppu.

/ Fotode salvestamine

Foto režiimis saad salvestada pilte 8MP resolutsiooniga ja Ultra Wide vaateväljaga.

ÜKSIKU PILDI SALVESTAMINE

1. Vajuta režiimi ikooni, et kuvada kaamera režiimid ja vali **Photo**.
2. Vajuta **Katik/Vali** nuppu. Kaamera teeb ühe piiksu, kaamera oleku tulukesed vilguvad ja loend kaamera oleku ekraanil kasvab ühe võrra.

Sarivõtte režiim on ideaalne hetkede jäädvustamiseks kiire liikumisega spordialadest. Selles režiimis saad salvestada 10 pilti 2 sekundiga (5 fps). Piltide resolutsioon on 8MP Ultra Wide vaateväljaga.

SARIVÕTTE SALVESTAMINE

1. Vajuta režiimi ikooni, et kuvada kaamera režiimid ja vali **Burst**.
2. Vajuta **Katik/Vali** nuppu. Kaamera oleku tuluke vilgub ja kaamera teeb mitu piiksu.

/ Time Lapse salvestamine

Time Lapse režiim jäädvustab pildiseeria määratud intervallidega. Time Lapse võib kasutada ükskõik millise tegevuse jäädvustamiseks ja hiljem parimad pildid välja valida. Hiljem on võimalik ka pildid kokku panna ja luua time lapse video. Piltide resolutsioon on 8MP Ultra Wide vaateväljaga.

TIME LAPSE SALVESTAMINE

1. Vajuta režiimi ikooni, et kuvada kaamera režiimid ja vali **Time Lapse** [ ].
2. Vajuta **Katik/Vali** nuppu. Kaamera teeb ühe piiksu ja kaamera oleku tuluke vilgub iga kord kui pilt jäädvustatakse.
3. Salvestamise lõpetamiseks vajuta **Katik/Vali** nuppu. Kaamera oleku tuluke vilgub kolm korda ja kaamera teeb mitu piiksu.

NÕUANNE: Kui kaamera on sisse lülitatud ja QuikCapture on lubatud, saad kaamera koheselt sisse lülitada ja Time Lapse salvestamist alustada, vajutades ja hoides all kaks sekundit **Katik/Vali** nuppu. Rohkem infot *QuikCapture* (lehekülg 45).

Tasuta GoPro rakendus võimaldab kaamerat eemalt juhtida kasutades nutitelefoni või tahvelarvutit. See võimaldab näiteks kaamerat täielikult juhtida, taasesitada ja jagada sisu, uuendada tarkvara ning edastab otseülekandena mida kaamera näeb.

KAAMERA GOPRO RAKENDUSEGA ÜHENDAMINE:

1. Lae alla GoPro App oma nutitelefoni/tahvelarvutisse Apple® App Store, Google Play või Windows® Phone store kaudu.
2. Ava rakendus.
3. Järgi ekraanil olevaid juhiseid kaameraga ühendamiseks.
   Märkus: Vajadusel, kaamera vaikimisi salasõna on goprohero.

Täielik juhend ühendamiseks on lehel **gopro.com/support**.

NÕUANNE: Juhtmevaba kiiresti sisselülitamiseks vajuta ja hoia all **Seaded/Silt** nuppu kuni ilmub Juhtmevaba ekraan. Juhtmevaba väljalülitamiseks, vajuta ja hoia seda nuppu all kuni juhtmevaba oleku tuluke hakkab kiiresti vilkuma ja seejärel kustub.

/ Failide arvutisse tõstmine

Videote ja piltide taasesitamiseks arvutis, pead need esmalt arvutisse üle viima. See teeb ühtlasi ruumi juurde mälukaardil uute salvestiste jaoks. Failide arvutisse tõstmiseks saab kasutada ka mälukaardilugejat (eraldi müügis).

FAILIDE ARVUTISSE TÕSTMISEKS:

1. Lae alla ja installeeri arvutisse GoPro Studio, leheküljelt **gopro.com/getstarted**. HERO+ LCD kaamera on loodud suhtlema GoPro Studioga, et lihtsustada failide üleviimist ja leidmist.
2. Ühenda kaamera arvutiga kasutades kaasas olevat USB kaablit.
3. Vajuta **Jõude/Režiim** nuppu, et kaamera sisse lülitada ja avada GoPro Studio Importija.
4. Järgi ekraanil olevaid juhiseid..

NÕUANNE: Video failid salvestatakse mälukaardile lõikudena. Arvutis vaadates võid näha iga lõigu kohta eraldi faili. Kasuta GoPro Studio tarkvara, et need pikemaks videoks monteerida.

Videoid ja pilte saab taasesitada puutetundlikul ekraanil, arvutis või nutiseadmes (kasutades GoPro rakendust). Samuti on võimalik mälukaart otse seadmesse (arvuti või teler) sisestada.

PILTIDE JA VIDEOTE TAASESITUS KAAMERAS

HERO+ LCD puutetundliku ekraaniga on võimalik videoid ja pilte otse kaamerast vaadata.

Taasesitus puutetundliku ekraaniga:

1. Vajuta režiimi ikooni ja vali siis **Playback**.
2. Vajuta üles ja alla nooli, et liikuda pisipiltide vahel.
   Märkus: Sarivõtte ja Time Lapse puhul näidatakse esimest pilti seeriast.
3. Vajuta video või pildi peal, et see suurelt kuvada.
4. Video mängimiseks vajuta [▶].
5. Pisipiltidele tagasi liikumiseks, vajuta [•••], ja siis [▦].
6. Taasesitusest väljumiseks vajuta Exit.

VIDEOST LÜHIKESTE KLIPPIDE TEGEMINE

Video kärpimine võimaldab luua lühikesi klippe oma lemmikutest kaadritest. Klipid salvestatakse uute failidena ja neid saab jagada GoPro rakenduses ning kasutada GoPro Studios.

Videost lühikese klipi tegemine:

1. Vajuta **Taasesituse** režiimis videol, millest soovid klippi salvestada.
2. Vajuta [▶], et video mängima panna.
3. Kui jõuad kohani, kus soovite alustada kärpimist, vajuta [❚❚].
4. Vajuta [•••], seejärel [✂]. Klipi pikkus on vaikimisi seadena 5 sekundit.
5. Vajadusel vali üks neist valikutest:
   - Pikemate klippide salvestamiseks vajuta 5 sekundi ikooni korduvalt, et valikutes liikuda. Võimalik on salvestada klippe pikkusega 5, 15, või 30 sekundit.
   - Kaadrist pildi salvestamiseks vajuta Still.
6. Vajuta [▶], et klipp üle vaadata enne salvestamist.
7. Vajadusel kohanda klipi alguspunkti vajutades vasakule noolt. Lõpu sättimiseks vajutage paremale noolt.
   Märkus: Kui muudad klipi algus- või lõpukohta, jääb klipi pikkus samaks.

8. Vajuta Save. Klipp salvestatakse eraldi videofailina. Pildid salvestatakse pildifailidena. Originaal video jääb puutumata.

NÕUANNE: Pärast klippide loomist võid ära kustutada originaal video, et teha mälukaardile ruumi.

Kaamera nuppudega taasesitus:

1. Lülita kaamera sisse.
2. Vajuta **Jõude/Režiimi** nuppu korduvalt, et leida **Playback**, siis vajuta **Katik/Vali** nuppu, et see valida.
3. Pisipiltide vaates vajuta **Jõude/Režiimi** nuppu, et liikuda pisipiltide vahel.
4. Vajuta **Katik/Vali** nuppu, et vaadata pilti.
5. Video esitamiseks vajuta **Katik/Vali** nuppu, et valida [▶].
6. Pisipiltide juurde tagasi saamiseks:
   a. Vajuta **Jõude/Režiimi** nuppu, et liikuda [• • •] juurde ja siis vajuta **Katik/Vali** nuppu, et see valida.
   b. Vajuta **Jõude/Režiimi** nuppu, et liikuda pisipiltide ikoonini [▦], see järel vajuta **Katik/Vali** nuppu, et see valida.
7. Et väljuda **Taasesituse** režiimist, vajuta **Jõude/Režiimi** nuppu korduvalt, et liikuda Exit peale, seejärel vajuta **Katik/Vali** nuppu, et see valida.

VIDEOTE JA FOTODE TAASESITUS ARVUTIS

Arvutis salvestiste vaatamiseks pead need kõigepealt arvutisse tõstma. Parimate tulemuste jaoks külasta lehekülge **gopro.com/getstarted**, et laadida alla GoPro Studio tarkvara.

Failide taasesituseks arvutis:

1. Lae alla ja paigalda GoPro Studio tarkvara leheküljelt **gopro.com/getstarted**. HERO+ LCD kaamera on mõeldud suhtlema GoPro Studioga, et oleks lihtne faile üles leida ja arvutisse tõsta.
2. Ühenda kaamera arvutiga kaasas oleva USB kaabli abil.
3. Vajuta **Jõude/Režiimi** nuppu, et kaamera sisse lülitada. GoPro Studio Importija avaneb automaatselt.
4. Järgi ekraanil olevaid juhiseid.
5. Kasuta GoPro Studio programmi failide taasesitamiseks.

VIDEOTE JA FOTODE TAASESITUS TELEVIISORIS

Salvestiste vaatamiseks televiisoris, on vaja USB kaardilugejat ja ühilduvat televiisorit.

Mä'rkus: Mõned televiisorid ei toeta USB kaardilugejaid.

Failide taasesituseks televiisoris:

1. Sisesta mälukaart USB kaardilugejasse (eraldi müügis).
2. Ühenda kaardilugeja televiisoriga.
3. Kasuta televiisori nuppe failide taasesituseks.

VIDEOTE JA FOTODE TAASESITUS NUTISEADMES

1. Ühenda kaamera GoPro rakendusega. Rohkem infot lehel *GoPro rakendusega ühendamine* (lehekülg 29).
2. Kasuta rakendust salvestiste taasesitamiseks.

VIDEO SEADED

Seadete muutmise juhised leiate lehelt *Seadetes navigeerimine* (lehekülg 19).

Resolutsioon, FPS, ja FOV

HERO+ LCD võimaldab allolevaid resolutsioone. Kõik resolutsioonid sisaldavad Auto Low Light seadet 60 fps juures. Auto Low Light automaatselt optimeerib kaadrisagedust vastavalt valgustingimustele. FPS viitab kaadritele sekundis. FOV viitab vaatevälja laiusele.

Video Resolutsioon	FPS (NTSC/ PAL)	FOV (Vaateväli)	Ekraani Resolutsioon
1080p	60/50	Ultra Wide	1920x1080, 16:9
1080p	30/25	Ultra Wide	1920x1080, 16:9
720p SuperView	60/50	Ultra Wide	1280x720, 16:9
720p	60/50	Ultra Wide	1280x720, 16:9

NÕUANNE: Valitud režiimi seadete menüü avamiseks vajuta Seadete ikooni [🔧] puutetundlikult ekraanil või vajuta **Seaded/Silt** nuppu. Kaamera üldiste seadete muutmiseks liigu **Setup** režiimile.

Video Resolutsioon	Parim kasutus
1080p60	Suurepärane kiirete tegevuste jäädvustamiseks kõrgeima resolutsiooniga.
1080p30	Hea vähese valgusega oludes filmimiseks.
720p SuperView	SuperView toob teieni maailma kõige sügavama vaate. Suurepärane enese vaatepunktist filmimiseks või kui soov on jäädvustada rohkem vertikaalset sisu nagu taevast või maad.
720p60	Suurepärane kiirete tegevuste filmimiseks ja juhul, kui full HD pole vajalik.

NÕUANNE: Loo kergusega GoPro-stiilis videoid kasutades tasuta GoPro Studio tarkvara. Rohkem infot ja allalaadimine leheküljel **gopro.com/getstarted**.

● PUNKTMÕÕTMINE

Punktmõõtmine on hea filmimiseks kohast, kus on erinev valgus võrreldes filmitava kohaga. Näiteks filmimine autost õue või päikselisest kohast varjulist ala filmides. Kui Punktmõõtmine on sisselülitatud, ilmub kaamera ekraanil [●] ikoon. Punktmõõtmine automaatselt muudab säri vastavalt alale keset pilti. Selle seade valikud: On (sees, vaikimisi) ja Off (väljas).

Märkus: Muudatused Punktmõõtmise seadele mõjuvad ainult selle režiimi siseselt, kus te parasjagu olete.

INTERVALL

Intervall seade rakendub Looping Video valikule. Intervall määrab ülesalvestatava video pikkuse.

Võimalikud intervallid on 5, 20, 60, ja 120 minutit. Näiteks, kui valid 5 minutilise intervalli, salvestatakse ainult viimased 5 minutit kogu salvestatud ajast.

Intervalliks võid valida ka valiku Max. Selle valikuga salvestab kaamera kuni mälukaart täis saab ja siis salvestab üle selle sisu, kui sa ei peata salvestamist.

Märkus: Ülesalvestamiseks tehke enne kindlaks, et sinu mälukaardil on piisavalt ruumi valitud intervallile videolõigu loomiseks. Kui kaart saab täis, ei salvesta see üle teiste salvestiste.

NÕUANNE: Video failid salvestatakse mälukaardile lõikudena. Arvutis vaadates võid näha iga lõigu kohta eraldi faili. Kasuta GoPro Studio tarkvara, et need pikemaks videoks monteerida.

FOTO SEADED

Seadete muutmise juhised leiad lehelt *Seadetes navigeerimine* (lehekülg 19).

INTERVALL

See seade rakendub ainult **Time Lapse** režiimis. Intervall määrab, kui palju aega on iga pildi salvestamise vahel. Valikus on intervallide vahemik 0.5 sekundit (vaikimisi) kuni 60 sekundit.

Intervall	Näited
0.5-2 sekundit	Surfamine, rattasõit või muud spordialad
2 sekundit	Liiklusega tänavanurk
5-10 sekundit	Päikeseloojang
10-60 sekundit	Aeganõudvad tegevused nagu ehitus

● PUNKTMÕÕTMINE

See seade rakendub nendes režiimides: **Foto**, **Sarivõte**, ja **Time Lapse**. Punktmõõtmine on hea filmimiseks kohast, kus valgus erineb võrreldes filmitava kohaga. Näiteks filmimine autost õue või päikselisest kohast varjulist ala filmides. Kui Punktmõõtmine on sisselülitatud, ilmub kaamera ekraanil [●] ikoon. Punktmõõtmine automaatselt muudab säri vastavalt alale keset pilti. Selle seade valikud: On (sees, vaikimisi) ja Off (väljas).

Märkus: Muudatused Punktmõõtmise seadele mõjuvad ainult selle režiimi siseselt, kus te parasjagu olete.

/ Seadistuse režiim

Seadistuse režiimis saate muuta seadeid, mis rakenduvad kõikidele kaamera režiimidele. Seadete muutmise juhised leiad lehelt *Seadetes navigeerimine* (lehekülg 19).

JUHTMEVABA

Kui juhtmevaba on sisselülitatud, ilmub juhtmevaba ikoon kaamera oleku ekraanil ja puutetundlikul ekraanil ning sinine juhtmevaba tuluke vilgub.

Seade	Kirjeldus
Off (vaikimisi)	
GoPro App	Kaamera ühendub GoPro rakendusega. Juhised leiad lehelt *GoPro rakendusega ühendamine* (lehekülg 29).
Wi-Fi Remote Control	Kaamera ühendub GoPro puldiga (eraldi müügis). Juhiste jaoks loe puldi kasutusjuhendit.
Wi-Fi Reset Settings	Taastab kaamera juhtmevaba nime ja salasõna.

Kaamera Juhtmevaba Nime ja Salasõna taastamine

1. Lülita kaamera sisse.
2. Vajuta režiimi ikooni ja seejärel vajuta **Setup**.
3. Vajuta Wireless.
4. Vajuta alla noolt, seejärel vajuta Wi-Fi Reset Settings.
5. Vajuta Reset. Salasõna on taastatud (vaikimisi salasõna on: *goprohero)*.

PUUTETUNDLIK EKRAAN

Need seaded võimaldavad sul hallata puutetundlikku ekraani, et säästa akut.

Seade	Kirjeldus
Touch Display On/Off	Lülitab puutetundliku ekraani sisse või välja kui kaamera on sisselülitatud. Valikud sellele seadele: On (Sees; vaikimisi) ja Off (Väljas).
Sleep	Puutetundlik ekraan automaatselt tumeneb, kui seda ei kasutata. Selle seade valikud on: 1 minut (vaikimisi), 2 minutit, 3 minutit ja Never (Mitte kunagi).

ORIENTATSIOON

See seade kõrvaldab vajaduse pöörata video ümber järeltöötluses, kui kaamera on filmimise ajal tagurpidi olnud.

Seade	Kirjeldus
Up (vaikimisi) UP ∓	Kaamerat kasutatakse õigetpidi.
Down ± dN	Kaamerat kasutatakse tagurpidi.

QUIKCAPTURE

QuikCapture võimaldab kiiresti kaamera sisse lülitada ning alustada video või Time Lapse salvestamist. Selle seade valikud on: On (Sees) ja Off (Väljas; vaikimisi).

Märkus: QuikCapture-t pole võimalik kasutada GoPro puldi või rakendusega.

QuikCapture video salvestamine:
Väljalülitatud kaameral vajuta **Katik/Vali** nuppu. Kaamera lülitub automaatselt sisse ning alustab video salvestamist.

Time Lapse salvestamine QuikCapture abiga:
Väljalülitatud kaameral vajuta ja hoia all 2 sekundit **Katik/Vali** nuppu. Kaamera lülitub automaatselt sisse ning alustab Time Lapse piltide salvestamist.

Salvestamise lõpetamiseks:
Vajuta **Katik/Vali** nuppu, et salvestamine lõpetada ja kaamera välja lülitada.

TULUKESED

See seade määrab millised kaamera oleku tulukesed (punased) põlema peaksid. Valikud sellele seadele on Both on (mõlemad sees, eesmine ja tagumine), Both off (mõlemad väljas), Front on (eesmine sees), või Rear on (tagmine sees). Vaikimisi seade on Both on.

HELID

Heli saate lülitada kas sisse (On; vaikimisi) või välja (Off).

VIDEO FORMAAT

NTSC/PAL seaded juhivad kaadrisagedust salvestamise ja taasesituse ajal televiisorist.

Seade	Kirjeldus
NTSC (vaikimisi)	Video vaatamine NTSC TV/HDTV-ga (enamik televiisorid Põhja-Ameerikas)
PAL	Video vaatamine PAL TV/HDTV-ga (enamik televiisorid väljaspool Põhja-Ameerikat)

KUUPÄEV/KELLAAEG

Kaamera kuupäev ja kellaaeg pannakse automaatselt paika, kui oled ühendatud GoPro Appi või GoPro arvutitarkvaraga. See seade võimaldab käsitsi paika panna kuupäeva ja kellaaja.

KUSTUTA

See seade võimaldab teil kustutada viimase faili või kõik failid ja tühjendada mälukaardi. Kõikide failid kustutamine on kasulik pärast failide arvutisse viimist, et teha ruumi uute salvestiste jaoks. LED tuluke vilgub kuni toiming on lõpetatud.

TÄHELEPANU: Kui valid All/Format valiku kustutatakse kõik failid mälukaardil.

MICROSD CARD MESSAGES

NO SD	Mälukaart puudub. Kaamera vajab videote ja piltide salvestamiseks microSD, microSDHC või microSDXC kaarti (eraldi müüduna).
FULL	Kaart on täis. Vaheta kaart või kustuta faile.
SD ERR	Kaamera ei suuda kaarti lugeda. Vorminda (format) kaart kaameras ümber.

NÕUANNE: Tee kaardile regulaarselt format, et tagada mälukaardi hea seisund.

FAILIPARANDUS IKOON

Kui näed seda ikooni kaamera ekraanidel, siis on viimane salvestatud fail vigane. Vajuta ükskõik millist nuppu, et fail korda teha.

TEMPERATUURI IKOON

Temperatuuri ikoon ilmub kaamera oleku ekraanile, kui kaamera muutub liiga kuumaks ja vajab jahtumist. Lihtsalt lase kaameral olla ja jahtuda enne uuesti kasutamist. Sinu kaamera on loodud ära tundma ülekuumenemist ja reageerima vastavalt.

TAGAKAANTE VAHETAMINE

HERO+ LCD kaamera tagakaasi saad vahetada vastavalt tegevusele ja oludele.

Tagakaante vahetamine:

1. Ava tagakaas korpuse küljes nii, et see ripuks allapoole.
2. Tõmba tagakaant alla kuni see tuleb korpuse küljest lahti.
3. Pane uus tagakaas hingedega kohakuti.
4. Lükka üles, kuni tagakaas läheb klõpsuga paika.

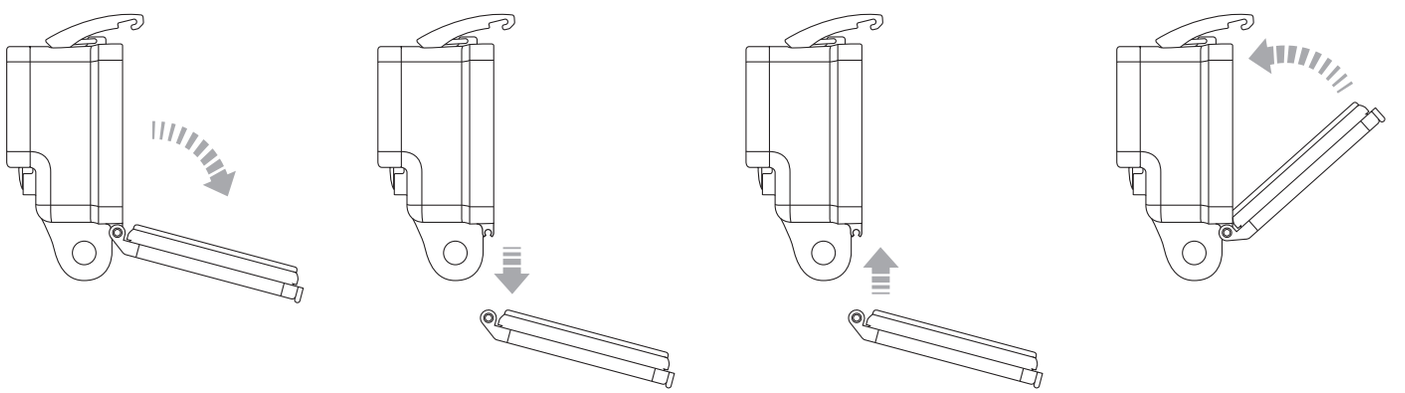

Märkus: Kaamerat ei saa korpusest eemaldada.

NÕUANNE: Kasuta vett tõrjuvat vahendit kaamera korpuse läätse kohal, et ei tekiks veeplekke vihmas või vees kasutamisel.

KAAMERA VEEKAHJUSTUSTE VÄLTIMINE

Kummitihend, mis kaamera korpuse servas on, moodustab veekindla seina, mis kaitseb sinu HERO+ LCD kaamerat märgades ja veealustes tingimustes.

Hoia korpuse kummitihend puhtana. Üksainus juuksekarv või liivatera võib põhjsutada lekke ja kahjustada sinu kaamerat.

Pärast soolases vees kasutamist loputa hoolikalt kaamera korpust mageveega ja kuivata. Selle mitte tegemine võib lõpuks tekitada hingede kinnitusel korrosiooni ja soola ladestumist tihendlil, mis võib rikke põhjustada.

Tihendi puhastamiseks loputa mageveega ja raputa kuivaks (riidega kuivatamisel võib tihendit rikkuda). Pane tihend tagasi korpuse soonde.

HOIATUS: Kui sa ei järgi neid juhiseid igal kasutuskorral, võivad tekkida lekked, mis kahjustavad või muudavad sinu kaamera kasutuskõlbmatuks. Vesi kahjustab nii kaamerat kui akut, mis võib viia plahvatuse või tulekahjuni. Sinu garantii ei kata veekahjustusi kasutaja vea tõttu.

KINNITUSTE KAAMERA KÜLGE PANEMINE

HERO+ LCD kaamera kinnituse lisamiseks on sul vaja kiirikinnituspannalt, pöidlakruvi või riistvara olenevalt kasutatavast kinnitusest. Rohkem teavet lehel **gopro.com**.

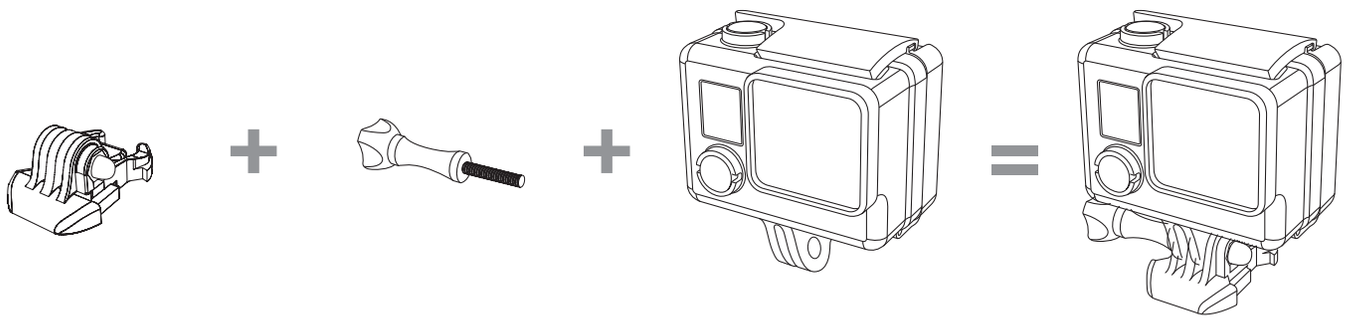

Kiirkinnitus **Pöidlakruvi** **Korpus** **Terve üksus**

KUMERA + LAPIKU KLEEBITAVA KINNITUSE KASUTAMINE

Kumerad ja lapikud kleebitavad kinnitused lihtsustavad kaamera kinnitamist kumeratele või lamedatele pindadele või kiivritele, sõidukitele ja varustusele. Kasutades kiirkinnitust on võimalik kokku pandud kaamera korpust kinnituste külge lihtsasti kinnitada või lahti võtta.

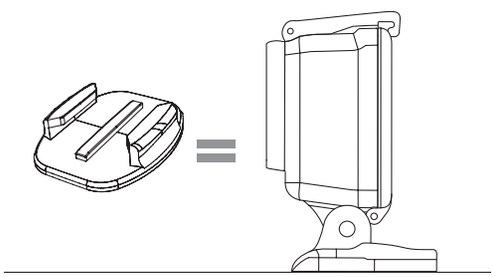

Lapik kleebitav kinnitus

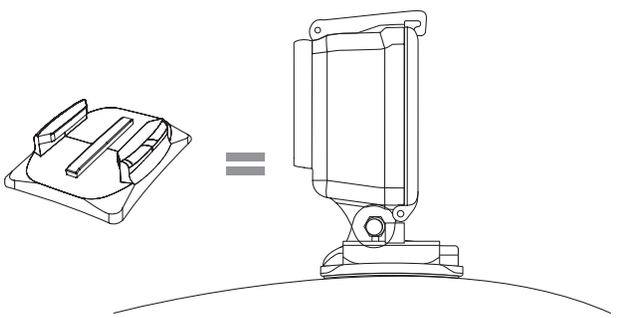

Kumer kleebitav kinnitus

KINNITAMISE JUHISED

Järgi neid juhiseid kinnituste paigaldamisel:

- Kinnita kleebitav kinnitus vähemalt 24 tundi enne kasutamist. Lase 72 tundi seista, et täiesti kinni kleepuks.
- Kleebitavad kinnitused peavad olema kinnitatud ainult siledatele pindadele. Poorsed ja tekstuuriga pinnad ei lase lõplikult liimi siduda. Kinnituse lisamisel vajuta tugevasti see paika ja taga täielik kontakt terve pinna ulatuses.
- Kanna kleebitavad kinnitused ainult puhastele pindadele. Vaha, õli, mustus või muu praht vähendavad kleepumist, mis võib nõrga kinnituse luua ning kaasa tuua kaamera kaotamise.
- Kanna kleebitavad kinnitused peale toatemperatuuril. Kleebitavad kinnitused ei seondu korralikult külmades või niisketes oludes või külmadele või niisketele pindadele või kui pind ei ole toatemperatuuril.

Rohkem teavet kinnituste kohta lehel **gopro.com/support**.

HOIATUS: Kasutades kaamerat GoPro kiivri kinnituse või rihmaga, vali alati kiiver, mis vastab ohutusnõuetele. Vali õige kiiver vastavuses spordiala või tegevusega ja õige suurusega sinu jaoks. Kontrolli kiivrit, et see oleks heas olukorras ning järgi kiivri tootja juhiseid ohutuks kasutamiseks. Iga kiiver, mis on talunud tugevat kokkupõrget tuleks välja vahetada. Ükski kiiver ei suuda kaitsta vigastuste eest igas õnnetusjuhtumis.

LUKUSTUSPISTIK

Kasutades HERO+ LCD spordialadel nagu surfamine ja suusatamine, kasuta lukustuspistikut, et kinnituspannal tugevalt kinnitada.

Lukustuspistiku kinnitamine:

1. Pane pöidlakruvi läbi ringi. Ring hoiab ära lukustuspistiku kukkumise või kadumise.
2. Libista kiirkinnituspannal kinnituse külge kuni kuuled klõpsu.
3. Vajuta U-kujuline pistiku osa kiirkinnituspandlal oleva U-kujulise ruumi sisse.

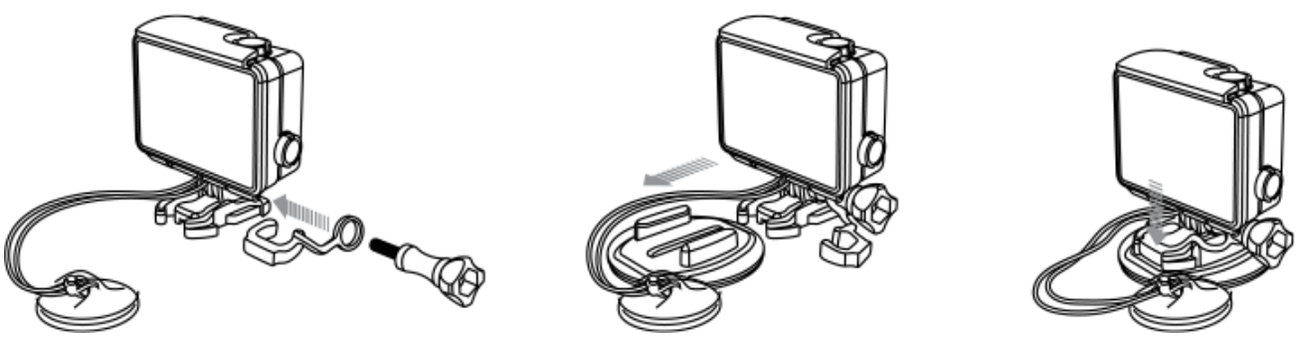

HOIATUS: Vältimaks vigastusi õnnetuse korral, ära kasuta lukustuspistikut või köit koos kinnitusseadmega kiivril või mõne teise kaitsevarustuse peal.

HERO+ LCD kaamera, aku ja korpus on integreeritud. Kaamerat ei saa korpusest eemaldada ja akut ei saa kaamerast eemaldada.

Aku ikoon vilgub ekraanil kui akut on järgi vähem kui 10%. Juhul, kui aku saab päris tühjaks filmimise ajal, salvestab kaamera faili ja lülitab end välja.

MAXIMIZING BATTERY LIFE

Aku kestvuse pikendamiseks sulge GoPro App. Pikemal filmimisel, lülita välja puutetundlik ekraan. Väga külmad tingimused võivad vähendada aku kestvust. Hoia kaamerat soojas enne kasutamist, et pikendada külmades tingimustes aku kestvust.

NÕUANNE: QuikCapture aitab pikendada aku kestvust. Rohkem teavet lehel *QuikCapture* (lehekülg 45).

AKU KÄSITLEMINE JA HOIUSTAMINE

Kaamera sisaldab tundlikke osasid, sealhulgas akut. Väldi kaamera ja aku sattumist väga kuumadesse või väga külmadesse oludesse. Madalad või kõrged temperatuurid võivad ajutiselt lühendada aku kestvust või ajutiselt halvata kaamera töötamist. Väldi suuri temperatuuri või niiskuse muutusi kaamerat kasutades, kuna kaamera sees võib tekkida kondensatsioon.

Integreeritud kaamera korpus kaitseb kaamerat ja akut veekahjustuste eest. Rohkem infot lehel *Kaamera tagakaaned* (lehekülg 13). Ära lülita kaamerat sisse, kui kaamera saab (korpuse sees) märjaks. Kui kaamera on juba sisselülitatud, lülita see koheselt välja. Lase kaameral korralikult kuivada enne uuesti kasutamist. Ära kuivata kaamerat ega akut väliste kuumusallikatega nagu seda on mikrolaineahi või föön. Kahju, mis on tekkinud kaamerale või akule vedelikega kokkupuutes, ei ole garantiiga kaetud.

HOIATUS: Ära viska maha, võta koost lahti, ava, lömasta, vääna, murra, torka, rebi tükkideks, pane mikrolaineahju, põleta või värvi kaamerat. Ära sisesta võõraid esemeid aku avausse kaameral. Ära kasuta kaamerat ega akut kui see on kahjustunud – näiteks mõranenud, augustatud või veekahjustusega. Aku lahti võtmine või akusse augu sisse torkamine võib põhjustada plahvatuse või tulekahju.

MINU GOPRO EI LÜLITU SISSE

Tee kindlaks, et GoPro on laetud. Kaamera laadimiseks kasuta kaasas olevat USB kaablit ja arvutit. Laadida saad ka GoPro seina või autolaadijaga.

MINU GOPRO EI REAGEERI NUPUVAJUTUSTELE

Vajuta ja hoia all **Jõude/Režiim** nuppu 8 sekundit, et kaamerale taastus teha. Selle taastusega salvestatakse kõik sinu materjal ja seaded ning lülitatakse kaamera välja.

MINU TAASESITUS ON EBAÜHTLANE

Ebaühtlane taasesitus ei ole tavaliselt faili viga. Kui salvestis jätab vahele, on üks järgnevatest põhjustest tõenäolisem:

- Mitteühilduva video mängija kasutamine. Kõik mängijad ei toeta H.264 koodekit. Parimate tulemuste jaoks kasuta GoPro tarkvara, mis on tasuta saadaval **gopro.com/getstarted** lehel.
- Arvuti ei vasta miinimumnõuetele HD mängimiseks. Mida kõrgem resolutsioon ja kaadrisagedus, seda raskem on arvutil seda mängida. Kui kasutad GoPro Studio tarkvara taasesituseks, tee kindlaks, et teie arvuti vastab miinimumnõuetele, mis on kirjas lehel **gopro.com/getstarted**.

- Kõrge bitisagedusega HD video mängimine aeglase andmeedastusega USB ühenduse läbi. Vii fail üle arvutisse, et seal seda esitada. Kui sinu arvuti ei vasta miinimumnõuetele, sulge kõik teised programmid arvutis.

UNUSTASIN OMA KAAMERA NIME JA SALASÕNA

Vaata *Kaamera Juhtmevaba Nime ja Salasõna taastamine* (lehekülg 43).

MA LÜLITASIN GOPRO VÄLJA AGA SININE TULUKE IKKA VILGUB

Sinine tuluke annab märku sellest, et juhtmevaba on sisselülitatud. Juhtmevaba väljalülitamiseks vajuta ja hoia all **Seaded/Silt** nuppu kuni juhtmevaba oleku tuluke hakkab kiiresti vilkuma ja seejärel kustub.

Rohkem vastuseid korduma kippuvatele küsimustele leiad lehelt **gopro.com/support**.

/ Klienditugi

GoPro pühendub parima teenuse pakkumisele. GoPro klienditoe jaoks külasta lehte **gopro.com/support**.

/ Regulatiivne teave

Täieliku riikide sertifikaatide nimekirja nägemiseks vaata kaasas olevat toote ja ohutuse juhendit.

/ Kaubamärgid

GoPro, HERO, GoPro logo, GoPro Be a Hero logo, BacPac, Protune, SuperView, Wear It. Mount It. Love It. on registreeritud GoPro kaubamärgid ja kuuluvad GoPro, Inc. alla Ameerika Ühendriikides ja rahvusvaheliselt. Teised nimed ja märgised kuuluvad vastavalt nende omanike omandisse.

CE