KASUTUSJUHEND

HERO

GoPro®

Be a *HERO.*

/ Liitu GoPro liikumisega

facebook.com/GoPro

youtube.com/GoPro

twitter.com/GoPro

instagram.com/GoPro

Et laadida alla kasutusjuhend teises keeles, minge lehele **gopro.com/support**.

Pour télécharger ce manuel de l'utilisateur dans une autre langue, rendez-vous sur **gopro.com/support**.

Wenn Sie dieses Benutzerhandbuch in einer anderen Sprache herunterladen möchten, besuchen Sie **gopro.com/support**.

Per scaricare questo manuale utente in un'altra lingua, visita **gopro.com/support**.

Para descargar este manual de usuario en otro idioma, visite **gopro.com/support**.

Para baixar este manual do usuário em outro idioma, acesse **gopro.com/support**.

このユーザーマニュアルの他言語版をダウンロードするには、 **gopro.com/support**にアクセスしてください。

若要下載其他語言版本的使用說明書，請前往：**gopro.com/support**。

如需下载本用户手册的其他语言版本，请访问 **gopro.com/support**。

/ Sisukord

Valikulised aksessuaarid	6
Algteadmised	8
Alustamine	10
Kaamera oleku ekraan	17
Kaamera ikoonid	18
Kaamera menüüd	19
Kaamera režiimid	20
Video režiim	21
Foto režiim	22
Sarivõtte režiim	23
Time Lapse režiim	24
Seaded	25
Miinimum arvuti nõuded	32
Failide üleviimine ja taasesitamine	33
Aku	34
Tähtsad teated	37
Kaamera korpus	39
Kinnituste kasutamine	42

Korduma kippuvad küsimused	45
Klienditugi	46
Kaubamärgid	46
Regulatiivne teave	46

/ Valikulised aksessuaarid

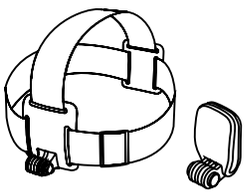

Pearihm + QuickClip

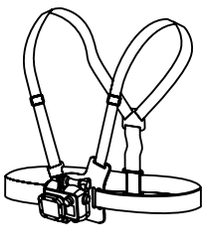

Chesty (Rinna rakmed)

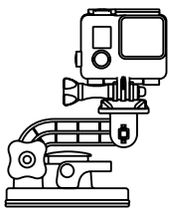

Iminapp

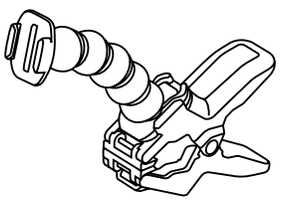

Jaws: Painutatav klamber

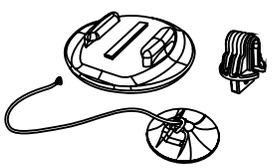

Surfilaua kinnitused

Bodyboard kinnitused

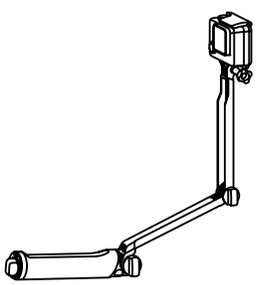

3-Way

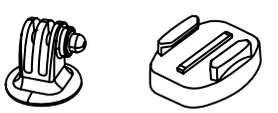

Statiivi kinnitused

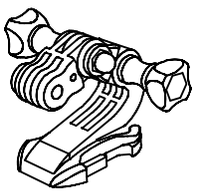

Kiivri esikinnitus

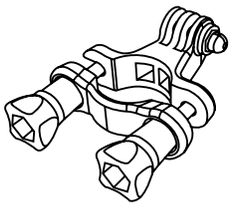

Handlebar/Seatpost/
Toru kinnitus

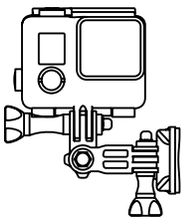

Külje kinnitus

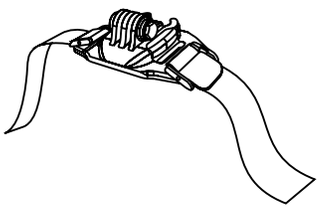

Ventileeritud kiivri rihma
kinnitus

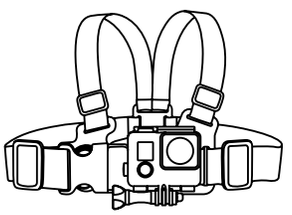

Junior Chesty (Rinna rakmed)

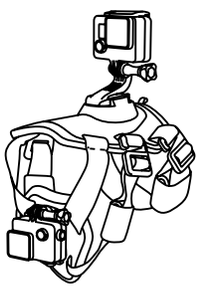

Fetch (Koera rakmed)

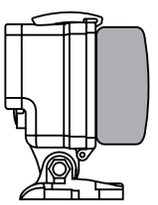

Floaty Backdoor

Rohkem lehel
gopro.com.

/ Algteadmised

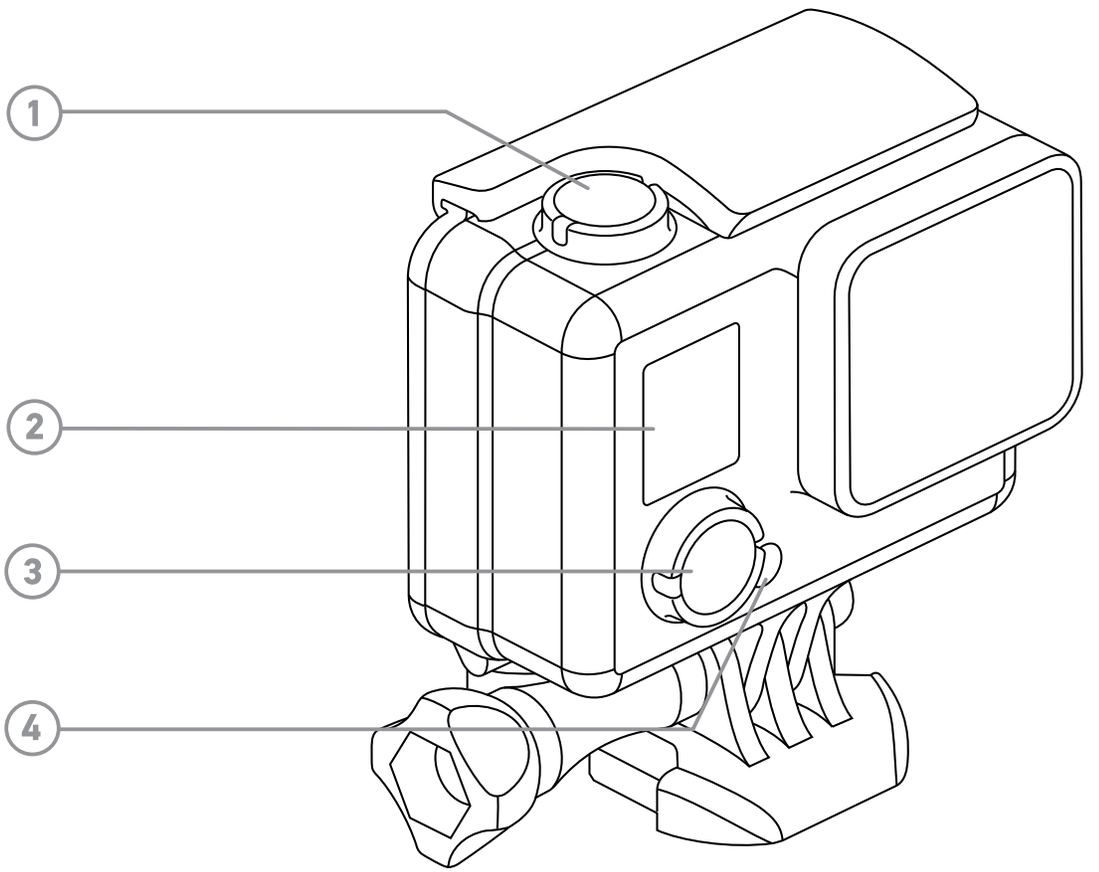

1. Katik/Vali nupp
2. Kaamera oleku ekraan
3. Jõude/Režiim nupp
4. Kaamera oleku tuluke

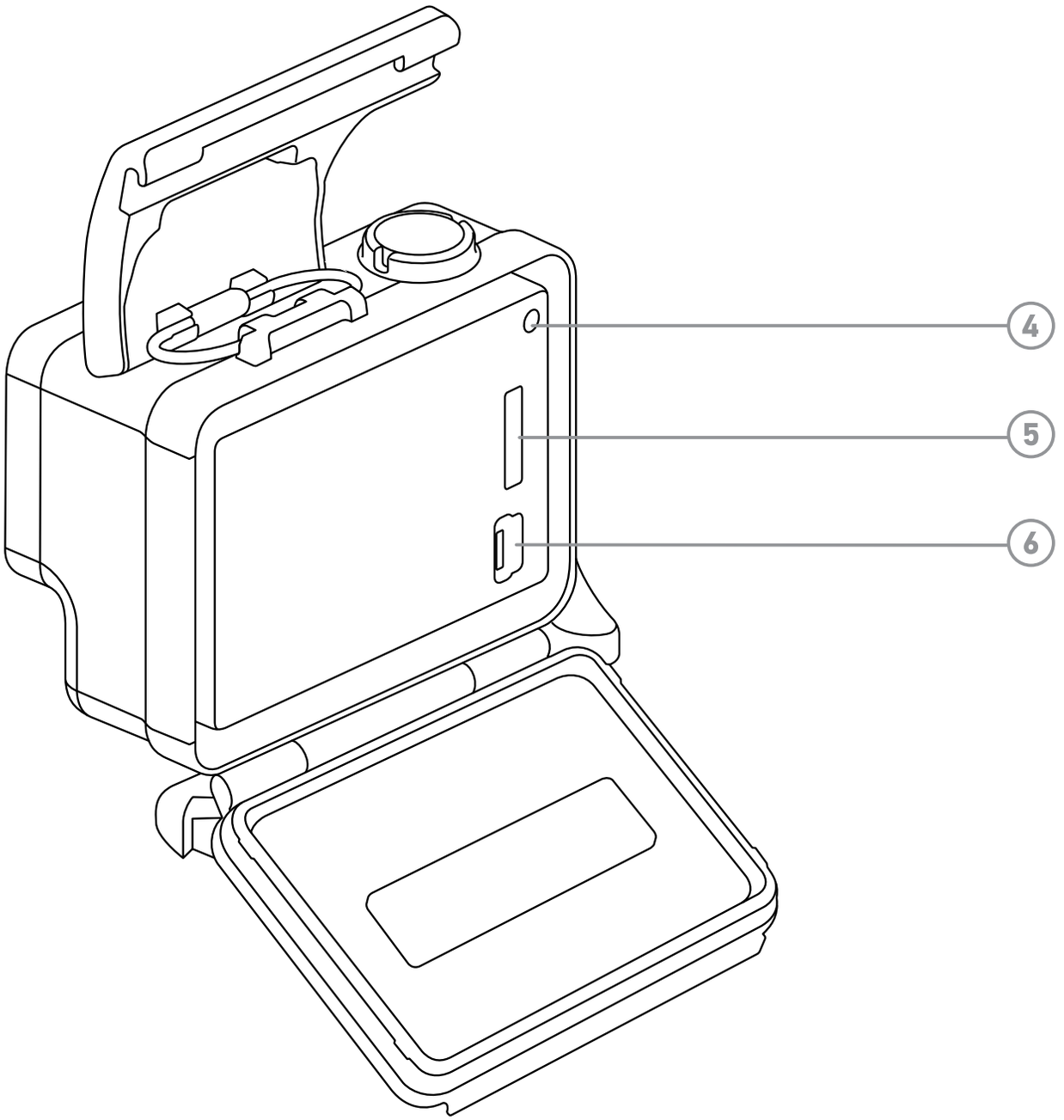

5. microSD kaardi pesa
   (microSD kaart eraldi müügis)
6. Mini-USB Port

AKU LAADIMINE

1. Eemaldage kaamera korpus.

   Märkus: Teie HERO kaamera, aku ja korpus on integreeritud. Te ei saa eemaldada kaamerat korpusest ega akut kaamera küljest.

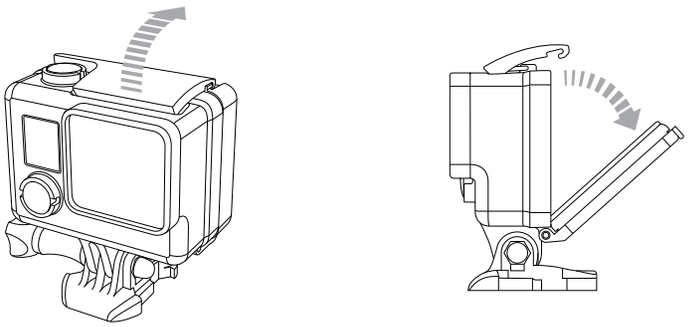

2. Laadige akut ühendades kaamera arvuti või mõne muu USB laadimisadapteri külge kaasasoleva USB juhtmega.

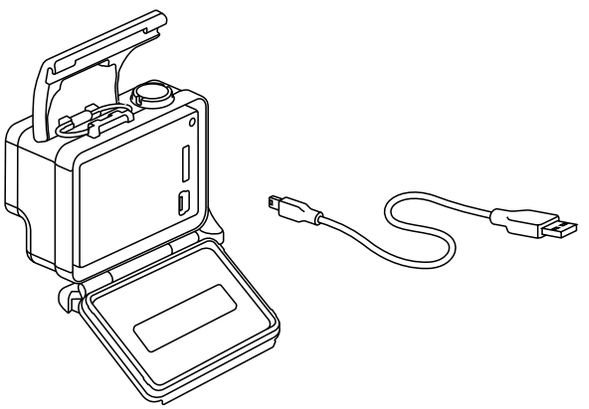

TÄHELEPANU: Kasutage ainult USB laadimisadaptereid, millel on märgitud 5V 1A. Kui te ei ole kindlad, kasutage komplektis olevat USB juhet, et laadida kaamerat arvutiga. Arvutiga laadimisel tehke kindlaks, et arvuti on ühendatud vooluallikaga. Juhul kui kaamera

oleku tuluke ei hakka põlema või te ei näe laadimisindikaatorit, proovige mõnda teist USB auku.

Kiireimaks laadimiseks, tehke kindlaks, et kaamera on välja lülitatud pärast laadima panemist. Kaamera oleku tuluke süttib laadimise ajal ja kustub, kui laadimine on lõpetatud.

Komplekti kuuluv liitium-ioon aku on poolenisti laetud. Selle täis laadimata jätmisel ja kasutamisel ei tulene mingit kahju kaamerale ega akule.

Rohkem teavet aku kohta lehel *Aku* (lehekülg 34).

HOIATUS: GoPro kasutamisel osana oma aktiivsest elustiilist olge ettevaatlikud. Alati olge tähelepanelik end ümbritseva suhtes, et vältida vigastusi endal ja teistel. Järgige kõiki kohalikke seadusi, kui kasutate GoPro kaamerat ja seonduvaid lisatarvikuid.

MICROSD KAARDI SISESTAMINE JA VÄLJA VÕTMINE

HERO kaamera ühildub 4GB, 8GB, 16GB, 32GB ja 64GB mahutavusega microSD, microSDHC ja microSDXC mälukaartidega (eraldi müüduna). Peate kasutama Class 10 või UHS-1 reitinguga kaarti. GoPro soovitab kasutada brändi mälukaarte parima võimaliku töökindluse tagamiseks tugeva vibratsiooniga tegevustel.

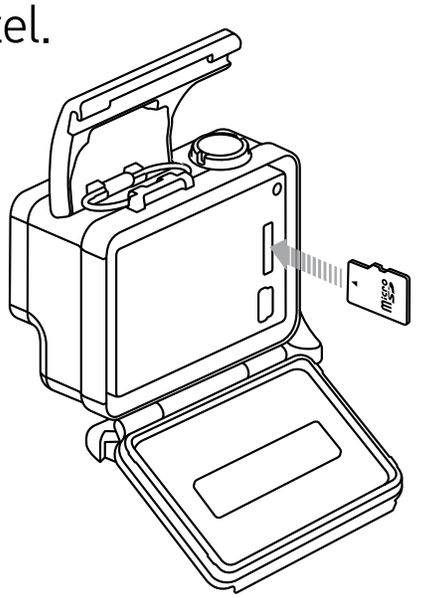

Mälukaardi sisestamine:

Libistage mälukaart kaardi pesasse sildiga kaamera esiosa poole.

Kuulete klõpsatust, kui kaart on korralikult sees.

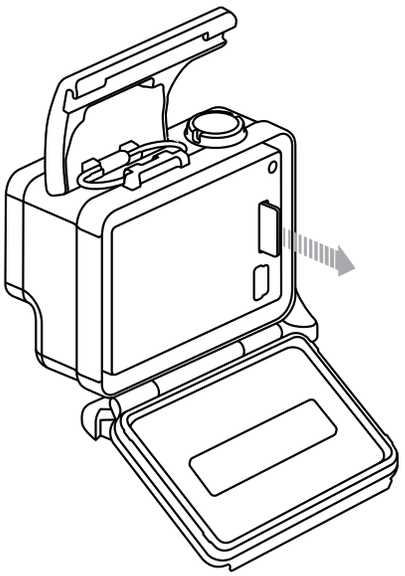

Mälukaardi eemaldamine:
Suruge õrnalt mälukaarti sissepoole.

Kaart tuleb ise piisavalt välja, et seda eemaldada saaks.

TÄHELEPANU: Olge hoolikad mälukaartide käsitlemisel. Vältige vedelikke, tolmu ja mustust. Soovitav on lülitada kaamera enne välja kui sisestate või eemaldate mälukaarti. Vaadake tootja juhendilt, millises temperatuurvahemikus võib kaarti kasutada.

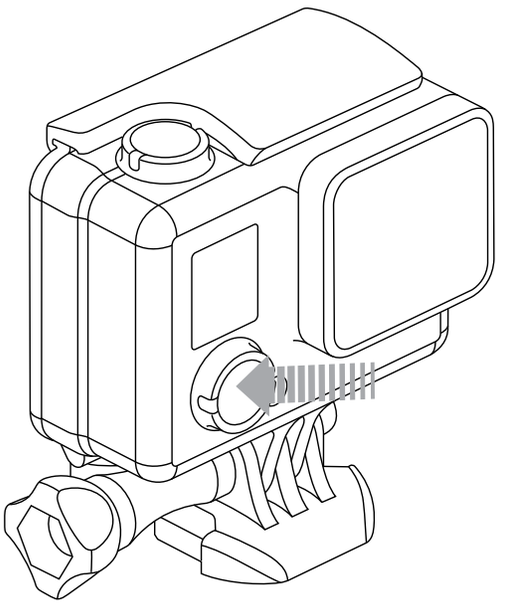

SISSE/VÄLJA LÜLITAMINE

Sisselülitamine:
Vajutage ühe korra **Jõude/Režiimi** nuppu [mode]. Kaamera oleku tuluke (punane) vilgub 3 korda ja heliindikaator teeb 3 piiksu. Kui kaamera oleku ekraan näitab teavet, on kaamera sisse lülitatud.

Väljalülitamine:
Vajutage ja hoidke all 2 sekundit **Jõude/Režiimi** nuppu [mode].
Kaamera oleku tuluke (punane) vilgub mõned korrad ja heliindikaator teeb 7 piiksu.

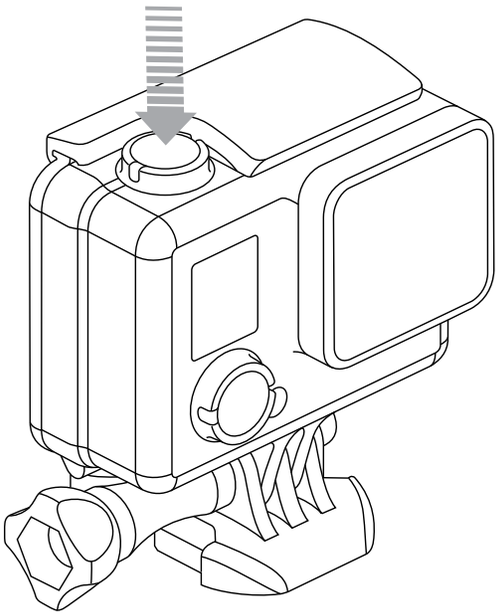

NÕUANNE: Kui kaamera on välja lülitatud saate selle korraga sisse lülitada ja filmima panna vajutades **Katik/Vali** [◉] nuppu. Ühekordsel vajutamisel salvestatakse video ja hoides nuppu all 2 sekundit salvestatakse Time Lapse pilte. Rohkem teavet lehel *QuikCapture* (lehekülg 29).

KAAMERA TARKVARAUUENDUSED

Uusimate funktsioonide ja parima jõudluse tagamiseks kasutage alati kõige uuemat tarkvara. Kaamera tarkvara saate uuendada GoPro Appi abil või GoPro arvutitarkvara abil. Rohkem teavet leiate leheküljelt **gopro.com/getstarted**.

KAAMERA VAIKESEADED

HERO kaameral on algselt sellised seaded:

	Video	720p60 SuperView, Auto Low Light
	Photo	5MP
	Burst	10 pilti 2 sekundiga (5 fps)
	Time Lapse	0.5 seconds
	QuikCapture	On

NÕUANNE: Et muuta **Video** või QuikCapture seadeid, vaadake *Seaded* (lehekülg 25).

HERO kaamera esiosas on oleku ekraan.

KAAMERA OLEKU EKRAAN

Kaamera oleku ekraan näitab järgnevat teavet režiimide ja seadete kohta:

1. Kaamera režiimid/FOV (vaatevälja laius)
2. Punktmõõtmine (kui Punktmõõtmine on sees)
3. Resolutsioon/fps (kaadrit sekundis)
4. Time Lapse Intervalli Seade (pole pildil näha)
5. Loend
6. Aeg/Mahutavus/Failid
7. Aku kestvus

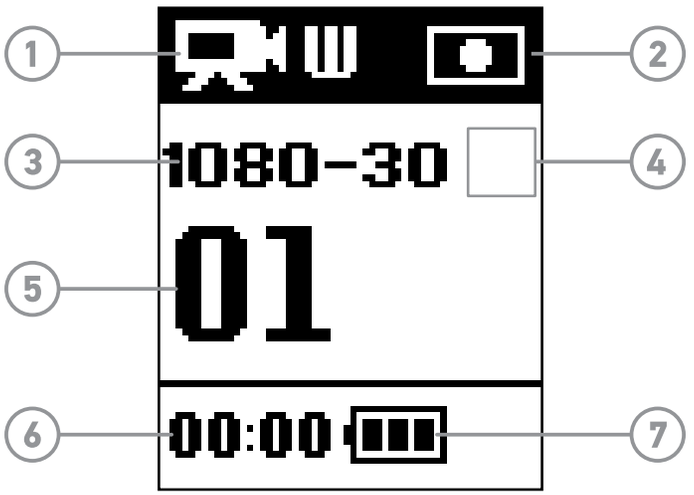

Märge: Ikoonid varieeruvad olenevalt režiimist.

/ Kaamera ikoonid

Kaamera režiimid	
	Video
	Foto
	Sarivõte
	Kiirendatud video
	Seaded

Seaded	
	Resolutsioon
	Punktmõõtmine
	Orientatsioon
	QuikCapture
NTSC /PAL	NTSC/PAL
	LEDid
	Piiksud
	Kuupäev/Kellaaeg
	Kustuta
EXIT	Välju

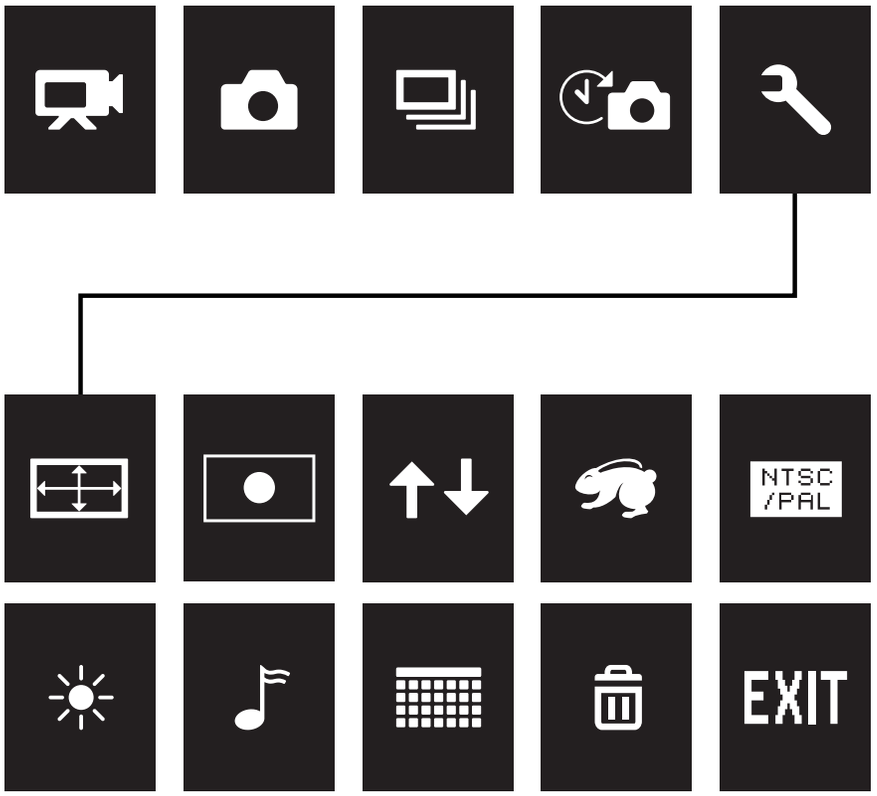
NTSC
/PAL
EXIT

/ Kaamera režiimid

HERO kaameral on mitu režiimi. Vajutage korduvalt **Jõude/Režiim** nuppu, et vahetada režiime.

Järgnevad režiimid ilmuvad:

	Video (vaikimisi)	Salvesta video
	Photo	Pildista üksikuid pilte
	Burst	Salvesta 10 pilti 2 sekundiga
	Time Lapse	Salvesta pilt iga 0.5 sekundi järel
	Settings	Muuda kaamera seadeid

VIDEO SALVESTAMINE

Video salvestamiseks tehke kindlaks, et kaamera on **Video** režiimis. Kui **Video** ikoon [ ] ei ilmu kaamera oleku ekraani üleval vasakus osas, vajutage **Jõude/Režiim** nuppu korduvalt, kuni see ilmub.

Salvestamise alustamiseks:
Vajutage **Katik/Vali** nuppu. Kaamera teeb ühe piiksu ja oleku tuluke vilgub salvestamise ajal.

Salvestamise lõpetamiseks:
Vajutage **Katik/Vali** nuppu. Kaamera oleku tuluke vilgub kolm korda ja kaamera teeb kolm piiksu, andmaks teada, et salvestamine on lõpetatud.

Kui mälukaart on täis või aku on tühi lõpetab kaamera automaatselt salvestamise. Teie video salvestatakse enne kui kaamera end välja lülitab.

NÕUANNE: Kui kaamera on välja lülitatud saate selle korraga sisse lülitada ja filmima panna vajutades ainult **Katik/Vali** [ ] nuppu. Rohkem teavet lehel *QuikCapture* (lehekülg 29).

/ Foto režiim

Foto režiimis saate salvestada pilte 5MP resolutsiooniga ja Ultra Wide FOViga.

PILDI SALVESTAMINE

Pildi salvestamiseks tehke kindlaks, et olete **Foto** režiimis. Kui **Foto** ikoon [📷] ei ilmu kaamera oleku ekraani üleval vasakus osas, vajutage **Jõude/Režiim** nuppu korduvalt, kuni see ilmub.

Pildi salvestamiseks:

Vajutage **Katik/Vali** nuppu. Kaamera teeb kaks piiksu, kaamera oleku tuluke vilgub ja loend kaamera oleku ekraanil kasvab ühe võrra.

Sarivõtte režiimiga saate salvestada 10 pilti 2 sekundiga (5 fps).

SARIVÕTTEGA PILDISTAMINE

Sarivõtte pildiseeria pildistamiseks tehke kindlaks, et olete **Sarivõtte** režiimis. Kui **Sarivõtte** ikoon [ ] ei ilmu kaamera oleku ekraani üleval vasakus osas, vajutage **Jõude/Režiim** nuppu korduvalt, kuni see ilmub.

Sarivõtte jäädvustamine:
Vajutage **Katik/Vali** nuppu. Kaamera oleku tuluke vilgub ja kaamera piiksub korduvalt. Kaamera oleku ekraanil olev loend kasvab 10 võrra.

/ Time Lapse režiim

Time Lapse režiimis saate salvestada pildi iga 0.5 sekundi tagant.

TIME LAPSE SALVESTAMINE

Time Lapse seeria salvestamiseks tehke kindlaks, et kaamera on **Time Lapse** režiimis. Kui **Time Lapse** ikoon [ ] ei ilmu kaamera oleku ekraani üleval vasakus osas, vajutage **Jõude/Režiim** nuppu korduvalt, kuni see ilmub.

Time Lapse piltide salvestamine:
Vajutage **Katik/Vali** nuppu. Kaamera oleku tuluke vilgub iga kord kui pilt salvestatakse.

Time Lapse peatamine:
Vajutage **Katik/Vali** nuppu. Kaamera oleku tuluke vilgub kolm korda ja kaamera teeb kolm piiksu.

NÕUANNE: QuikCapture abil saate kiiresti kaamera sisse lülitada ja alustada Time Lapse salvestamist ainult vajutades ja kaks sekundit all hoides **Katik/Vali** nuppu. QuikCapture välja lülitamiseks vaadake *QuikCapture* (lehekülg 29).

Seadetes [🔧] saate muuta video resolutsiooni ja muuta seadeid, mis rakenduvad kõikide režiimide puhul.

SEADETES NAVIGEERIMINE

HERO kaameraga saate navigeerida seadetes kasutades kaamera peal asuvaid nuppe.

Seadetes navigeerimiseks:

1. Vajutage **Jõude/Režiimi** nuppu korduvalt, et liikuda **Seadete** režiimile [🔧], seejärel vajutage **Katik/Vali** nuppu, et see valida.
2. Vajutage **Jõude/Režiimi** nuppu korduvalt, et liikuda erinevates seadetes.
3. Vajutage **Katik/Vali** nuppu, et avada seade.
4. Vajutage **Jõude/Režiimi** nuppu korduvalt, et liikuda seade valikutes.
5. Vajutage **Katik/Vali** nuppu, et kinnitada valik.
6. Väljumiseks vajutage **Jõude/Režiimi** nuppu, et liikuda EXIT peale ja seejärel vajutage **Katik/Vali** nuppu.

NÕUANNE: Et väljuda Seadetest mistahes ajal, vajutage ja hoidke all **Katik/Vali** nuppu 2 sekundit.

RESOLUTSIOON

HERO kaamera võimaldab salvestada videosid järgnevate resolutsioonidega.

Kõik videod salvestatakse Ultra Wide FOViga, mis tagab kõige suurema vaatevälja ja parima pildi stabiilsuse. Ultra Wide FOV on ideaalne, kui soovite kaadrisse mahutada korraga võimalikult palju.

SuperView toob teieni maailma kõige sügavama vaate. Soovituslik keha või varustuse küljes filmimiseks. Vertikaalne 4:3 sisu automaatselt venitatakse 16:9 mõõtu laiekraanil taasesituseks teie arvutis või televiisoris.

Video Resolutsioon	FPS (NTSC/ PAL)	FOV	Ekraani Resolutsioon
1080p	30/25	Ultra Wide	1920x1080, 16:9
720p*	60/50	Ultra Wide	1280x720, 16:9
720p* SuperView	60/50	Ultra Wide	1280X720, 16:9

** Kõik 720p resolutsioonid töötavad automaatselt vähese valgusega. See omadus võimaldab automaatselt optimeerida kaadrisagedust vastavalt valgustingimustele.*

Video Seade	Parim kasutus
1080p	Kõrgeim resolutsioon võimendab selgust ja detaile suurepäraste tulemuste jaoks.
720p	Suurepärane käest teiste filmimiseks ja kui on aegluubi soov. Parim kiiresti liikuvate objektide filmimiseks.
720p SuperView	Suurepärane keha või varustuse küljes filmimiseks, kui soov on oma vaadet salvestada ja kui vajate maksimaalset vaatevälja.

NÕUANNE: Loo kergusega eepilisi GoPro-stiilis videosid kasutades tasuta GoPro tarkvara. Rohkem teavet lehel **gopro.com/getstarted**.

PUNKTMÕÕTMINE

Punktmõõtmine võimaldab filmida pimedast ruumist kaameraga suunatud eredamasse alasse nagu näiteks filmides autost õue. Kui Punktmõõtmine on sisse lülitatud ilmub kaamera ekraanil [●] ikoon. Valikud selle seade jaoks on (vaikimisi) ja sees.

ORIENTATSIOON

Kui kinnitate kaamera tagurpidi, võib juhtuda, et peate faile töötlemise ajal ümber keerama. See seade kõrvaldab vajaduse videode või piltide ümber keeramise pärast salvestamist.

Seade	Kirjeldus
Up UP ∓	Eeldatakse, et kaamera on alati õigetpidi.
Down ± dN	Eeldatakse, et kaamera on tagurpidi.

QUIKCAPTURE

QuikCapture abil saate kiiresti lülitada kaamera sisse ja video või Time Lapse salvestamist alustada. Seade valikud on sees või väljas (vaikimisi).

QuikCapture abil video salvestamine:
Väljalülitatud kaameral vajutage ja laske lahti **Katik/Vali** nupp. Kaamera automaatselt lülitab end sisse ja alustab video jäädvustamist.

QuikCapture abil Time Lapse salvestamine:
Väljalülitatud kaameral vajutage ja hoidke all **Katik/Vali** nuppu. Kaamera alustab automaatselt Time Lapse jäädvustamist.

Salvestamise peatamiseks:
Vajutage ja laske lahti **Katik/Vali** nupp, et lõpetada jäädvustamine ja kaamera välja lülitada.

NTSC/PAL

Video formaadi seaded juhivad kaadrisagedust salvestustel ja taasesitusel televiisoris.

Seade	Kirjeldus
NTSC (vaikimisi)	Põhja-Ameerika video formaat
PAL	Video vaatamiseks PAL televiisoriga (enamus televiisorid väljaspool Põhja-Ameerikat)

LED

See seade määrab millised kaamera tulukesed aktiivsed on. Valikud selle seade jaoks on Mõlemad sees (Both On; eesmine ja tagumine), Mõlemad väljas (Both Off), Eesmine sees (Front On), ja Tagumine sees (Rear On). Vaikimisi on Mõlemad sees (Both On).

PIIKSUD

Helimärguande helitugevuse valikus on 100% (vaikimisi), 70% või väljas (off).

KELLAAEG/KUUPÄEV

Kaamera kuupäev ja kellaaeg pannakse automaatselt paika, kui olete ühendatud GoPro arvutitarkvaraga. Selle seadega saate vajadusel käsitsi muuta kellaaega ja kuupäeva.

KUSTUTA

See seade võimaldab teil kustutada viimase faili või kõik failid ja tühjendada mälukaardi. Kõikide failid kustutamine on kasulik pärast failide arvutisse viimist, et teha ruumi uute salvestiste jaoks. LED tuluke vilgub kuni toiming on lõpetatud.

TÄHELEPANU: Kui valite All/Format valiku kustutatakse kõik failid mälukaardil.

/ Miinimum arvuti nõuded

Parima tulemuse saavutamiseks salvestiste taasesitamisel, külastage **gopro.com/getstarted** lehte, et laadida alla uusim GoPro tarkvara.
Tehke kindlaks, et teie Mac® või Windows® arvuti vastab järgnevatele miinimum nõuetele:

	Windows	**Mac**
Operatsiooni-süsteem	Windows 7, 8.x	OS X® 10.8 või uuem
CPU	Intel® Core 2 Duo™ (Intel Quad Core™ i7 või parem soovituslik)	Intel Dual Core™ (Intel Quad Core i7 või parem soovituslik)
Graafika kaart	Kaart, mis toetab OpenGL1.2 või uuem	
Ekraani resolutsioon	1280 x 800	1280 x 768
RAM	2GB (4GB või rohkem)	4GB
Hard Drive	5400 RPM kõvaketas (7200 RPM kõvaketas või SSD soovituslik) Välise kõvaketta puhul kasutada USB 3.0 või eSATA	5400 RPM kõvaketas (7200 RPM kõvaketas või SSD soovituslik) Välise kõvaketta puhul kasutada Thunderbolt, FireWire või USB 3.0

Videote ja fotode vaatamiseks arvutist peate need kõigepealt sinna üle viima.

FAILIDE ÜLEVIIMINE ARVUTISSE:

1. Laadige alla kõige uuem GoPro tarkvara **gopro.com/getstarted** lehelt. HERO kaamera on ehitatud suhtlema GoPro tarkvaraga, et teil oleks lihtne faile üles leida.
2. Ühendage kaamera arvutiga kasutades komplekti kuuluvat USB kaablit.
3. Lülitage kaamera sisse.
4. Kopeerige failid arvutisse või välisele kõvakettale.
5. Vaadake oma salvestisi GoPro tarkvara abil.

NÕUANNE: Failid saab arvutisse laadida ka mälukaardi lugeja abil (eraldi müügis). Ühendage kaardilugeja arvutiga ja sisestage lugejasse microSD kaart. Seejärel saate failid tõsta arvutisse või kustutada valitud faile kaardi pealt.

/ Aku

HERO kaamera aku ja korpus on integreeritud. Kaamerat ei saa korpusest eemaldada ja akut ei saa kaamerast eemaldada.

Aku ikoon vilgub ekraanil kui akut on järgi vähem kui 10%. Juhul, kui aku saab päris tühjaks filmimise ajal, salvestab kaamera faili ja lülitab end välja.

AKU KESTVUSE PIKENDAMINE

Väga külmad tingimused võivad vähendada aku kestvust. Hoidke kaamera soojas enne kasutamist, et pikendada külmades tingimustes aku kestvust.

NÕUANNE: QuikCapture aitab pikendada aku kestvust. Rohkem teavet lehel *QuikCapture* (lehekülg 29).

LAADIMISAEG

Aku laeb end 80%-ni umbes ühe tunni jooksul ja 100%-ni umbes kahe tunniga kasutades GoPro USB laadijat. Mõned laadijad võivad aeglasemini laadida.

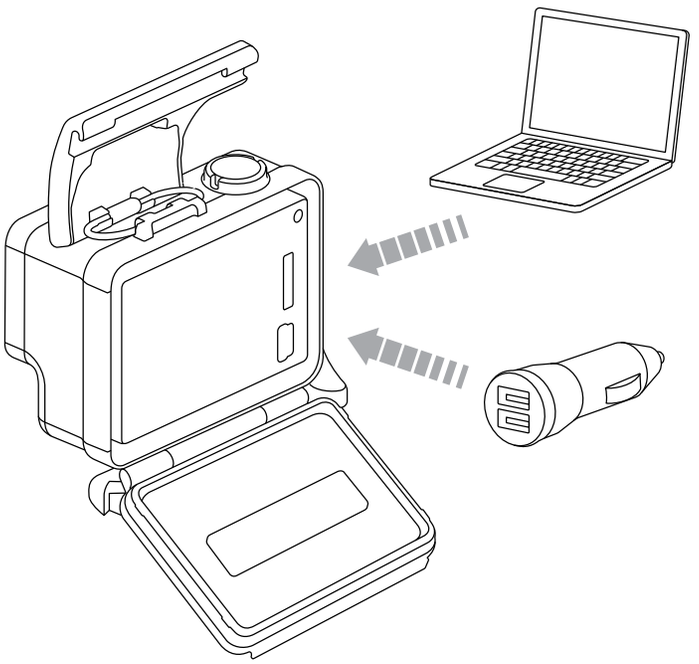

KAAMERA KASUTAMINE LAADIMISE AJAL

Võite salvestada videosid ja pildistada samal ajal kui kaamera laeb. Ühendage kaamera USB laadijaga kasutades komplektis olevat USB juhet. Laadijatel, mis ei ole GoPro omad, ei garanteerita jõudlust. HERO kaamerat ei saa kasutada arvutiga laadimise ajal.

TÄHELEPANU: Kasutage ainult USB laadijaid märgisega 5V 1A. Kui te pole kindel, kasutage komplekti kuuluvat USB juhet, et laadida kaamerat arvutiga.

AKU KÄSITLEMINE JA HOIUSTAMINE

Kaamera sisaldab tundlikke osasid, sealhulgas akut. Vältige kaamera ja aku sattumist väga kuumadesse või väga külmadesse oludesse. Madalad või kõrged temperatuurid võivad ajutiselt lühendada aku kestvust või ajutiselt halvata kaamera töötamist. Vältige suuri temperatuuri või niiskuse muutusi kaamerat kasutades, kuna kaamera sees võib tekkida kondensatsioon.

Kaamera korpus kaitseb kaamerat ja akut veekahjustuste eest. Rohkem teavet lehel *Kaamera korpus* (lehekülg 39). Ärge lülitage kaamerat sisse, kui see on märg. Kui kaamera on juba sisse lülitatud, siis lülitage see välja ning eemaldage aku koheselt. Laske kaameral korralikult kuivada enne uuesti kasutamist. Ärge kuivatake kaamerat ega akut väliste kuumusallikatega nagu seda on mikrolaineahi või föön. Kahju, mis on tekkinud kaamerale või akule vedelikega kokkupuutes, ei ole garantiiga kaetud.

HOIATUS: Ärge visake maha, võtke koost lahti, avage, lömastage, väänake, murdke, torgake, rebige tükkideks, pange mikrolaineahju, põletage või värvige kaamerat. Ärge sisestage võõraid esemeid aku avausse kaameral. Ärge kasutage kaamerat ega akut kui see on kahjustunud – näiteks mõranenud, augustatud või veekahjustusega. Aku lahti võtmine või akusse augu sisse torkamine võib põhjustada plahvatuse või tulekahju.

MÄLUKAARDI TEATED

NO SD	Mälukaart puudub. Kaamera vajab videote ja piltide salvestamiseks microSD, microSDHC või microSDXC kaarti (eraldi müüduna).
FORMAT SD?	Kaart pole õiges formaadis. Valige *Yes*, et kaart õigesse formaati saada või *No* ja sisestage uus kaart. **TÄHELEPANU**: Kui valite *Yes*, kustutatakse kõik kaardil olev sisu.
FULL	Kaart on täis. Vahetage kaart või kustutage faile.
SD ERR	Kaamera ei suuda kaarti lugeda. Vormindage kaart kaameras ümber.

NÕUANNE: Tehke kaardile regulaarselt format, et tagada mälukaardi hea seisund.

FAILIPARANDUS IKOON

	Kui näete seda ikooni kaamera ekraanidel, siis on viimane salvestatud fail vigane. Vajutage ükskõik millist nuppu, et fail korda teha.

TEMPERATUURI IKOON

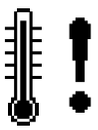	Temperatuuri ikoon ilmub kaamera oleku ekraanile, kui kaamera muutub liiga kuumaks ja vajab jahtumist. Lihtsalt laske kaameral olla ja jahtuda enne uuesti kasutamist. Teie kaamera on loodud ära tundma ülekuumenemist ja reageerima vastavalt.

HERO kaameral on kaasas kaks tagust: Standard Backdoor (veekindel) ja Skeleton Backdoor (ei ole veekindel).

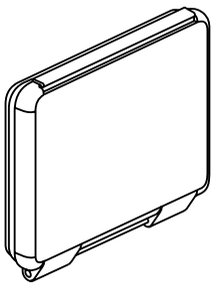	Standard Backdoor teeb korpuse veekindlaks kuni 40m sügavuseni. Kasutage seda tagust, et kaitsta kaamerat vee, mustuse, liiva ja muude keskkonna ohtude eest.
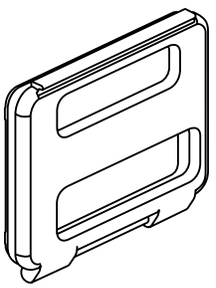	Skeleton Backdoor (pole veekindel) võimaldab parema kvaliteediga helisalvetuse, lastes kaamera mikrofonini rohkem heli. See vähendab ka tuulemüra kiirustel kuni 160km/h kiivri, mootorratta, jalgratta või teiste kiiresti liikuvate sõidukite külge kinnitatult. Kasutage seda tagust ainult siis, kui liiv, liigne mustus/tolm või vesi ei ole riskifaktorid. Seda tagust on soovitav kasutada ka sõidukites.

NÕUANNE: Kasutage vett tõrjuvat vahendit kaamera korpuse läätse kohal, et ei tekiks veeplekke vihmas või vees kasutamisel.

TAGUSTE VAHETAMINE

HERO kaamera taguseid saate vahetada vastavalt tegevusele ja oludele.

Märkus: HERO kaamerat ei saa korpusest eemaldada.

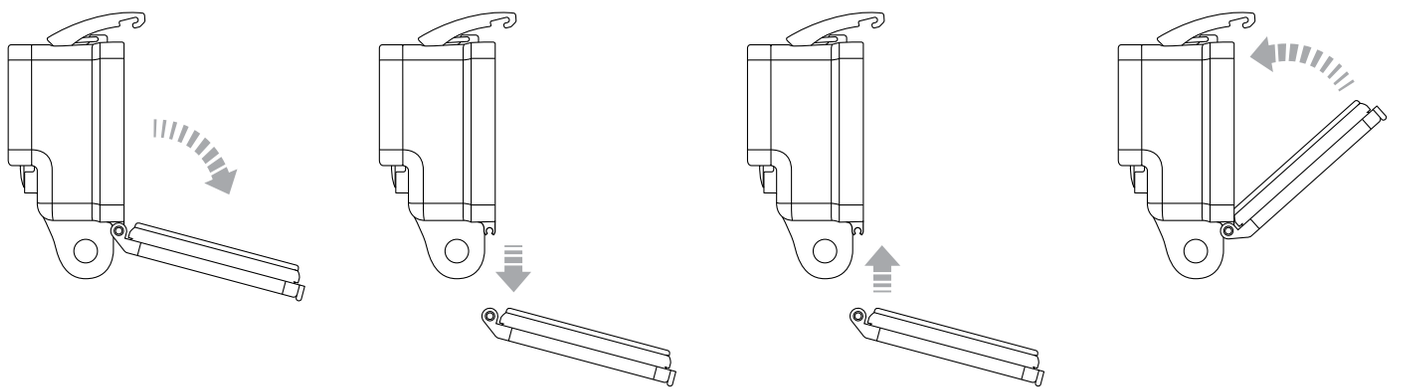

Taguse vahetamine:

1. Avage tagus korpuse küljes nii, et see ripuks allapoole.
2. Tõmmake tagust alla kuni see tuleb korpuse küljest lahti.
3. Pange uus tagus hingedega kohakuti.
4. Lükake üles kuni tagus läheb klõpsuga paika.

KAAMERA VEEKAHJUSTUSTE VÄLTIMINE

Kummitihend, mis kaamera korpuse servas on, moodustab veekindla seina, mis kaitseb teie HERO kaamerat märgades ja veealustes tingimustes.

Hoidke Standard Backdoori kummitihend puhtana. Üksainus juuksekarv või liivatera võib põhjustada lekke ja kahjustada teie kaamerat.

Pärast soolases vees kasutamist loputage hoolikalt Standard Backdoor mageveega ja kuivatage. Selle mitte tegemine võib lõpuks tekitada hingede kinnitusel korrosiooni ja soola ladestumist tihendlil, mis võib rikke põhjustada.

Tihendi puhastamiseks loputage mageveega ja raputage kuivaks (riidega kuivatamisel võib tihendit rikkuda). Pange tihend tagasi Standard Backdoori soonde.

HOIATUS: Kui te ei järgi neid juhiseid igal kasutuskorral, võivad tekkida lekked, mis kahjustavad või muudavad teie kaamera kasutuskõlbmatuks. Vesi kahjustab nii kaamerat kui akut, mis võib viia plahvatuse või tulekahjuni. Teie garantii ei kata veekahjustusi kasutaja vea tõttu.

KINNITUSTE KAAMERA KÜLGE PANEMINE

HERO kaamera kinnituse lisamiseks on teil vaja kiirikinnituspannalt, pöidlakruvi või riistvara olenevalt kasutatavast kinnitusest. Rohkem teavet lehel **gopro.com/support**.

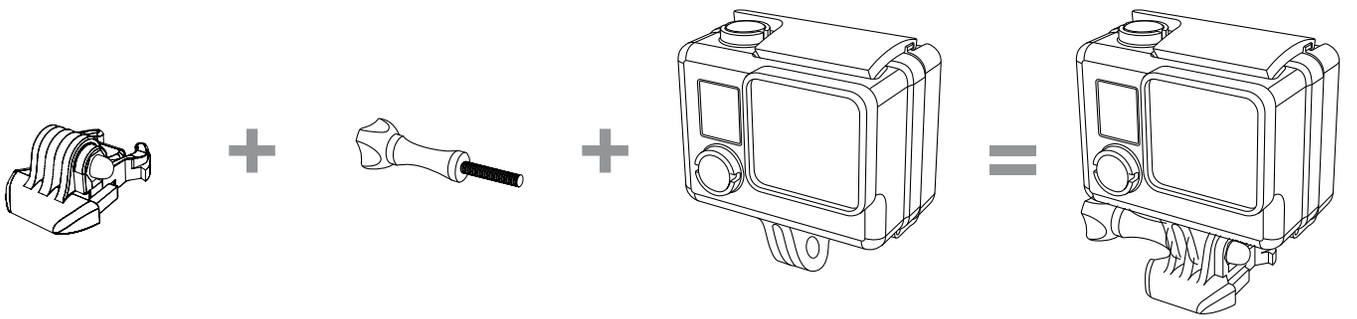

Kiirkinnitus **Pöidlakruvi** **Korpus** **Terve üksus**

KUMERA + LAPIKU KLEEBITAVA KINNITUSE KASUTAMINE

Kumerad ja lapikud kleebitavad kinnitused lihtsustavad kaamera kinnitamist kumeratele või lamedatele pindadele või kiivritele, sõidukitele ja varustusele. Kasutades kiirkinnitust on võimalik kokku pandud kaamera korpust kinnituste külge lihtsasti kinnitada või lahti võtta.

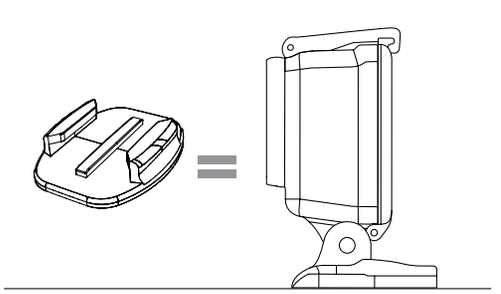

Lapik kleebitav kinnitus

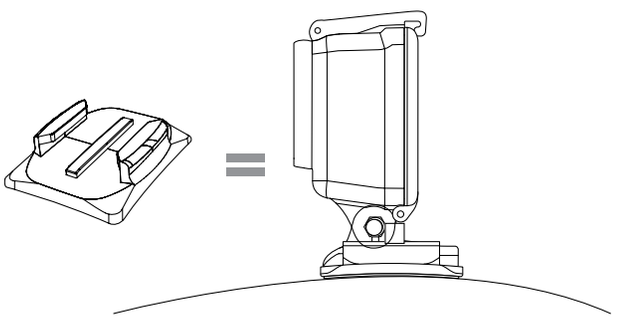

Kumer kleebitav kinnitus

KINNITAMISE JUHISED

Järgi neid juhiseid kinnituste paigaldamisel:

- Kinnitage kleebitav kinnitus vähemalt 24 tundi enne kasutamist. Laske 72 tundi seista, et täiesti kinni kleepuks.
- Kleebitavad kinnitused peavad olema kinnitatud ainult siledatele pindadele. Poorsed ja tekstuuriga pinnad ei lase lõplikult liimi siduda. Kinnituse lisamisel vajutage tugevasti see paika ja tagage täielik kontakt terve pinna ulatuses.
- Kandke kleebitavad kinnitused ainult puhastele pindadele. Vaha, õli, mustus või muu praht vähendavad kleepumist, mis võib nõrga kinnituse luua ning kaasa tuua kaamera kaotamise.
- Kandke kleebitavad kinnitused peale toatemperatuuril. Kleebitavad kinnitused ei seondu korralikult külmades või niisketes oludes või külmadele või niisketele pindadele või kui pind ei ole toatemperatuuril.

Rohkem teavet kinnituste kohta lehel **gopro.com/support**.

HOIATUS: Kasutades kaamerat GoPro kiivri kinnituse või rihmaga, valige alati kiiver, mis vastab ohutusnõuetele. Valige õige kiiver vastavuses spordiala või tegevusega ja õige suurusega teie jaoks. Kontrollige kiivrit, et see oleks heas olukorras ning järgige kiivri tootja juhiseid ohutuks kasutamiseks. Iga kiiver, mis on talunud tugevat kokkupõrget tuleks välja vahetada. Ükski kiiver ei suuda kaitsta vigastuste eest igas õnnetusjuhtumis.

LUKUSTUSPISTIKU KINNITAMINE

Kui kasutate HERO kaamerat spordialades, kus võivad aset leida tugevad kokkupõrked nagu surfamises või suusatamises, kasutage lukustuspistikut, et lukustada kiirkinnituspannal tugevasti kinni. Lukustuspistik aitab ära hoida korpuse juhusliku kinnitusest lahti tulemise.

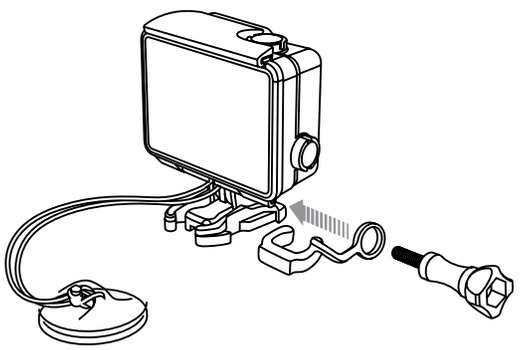

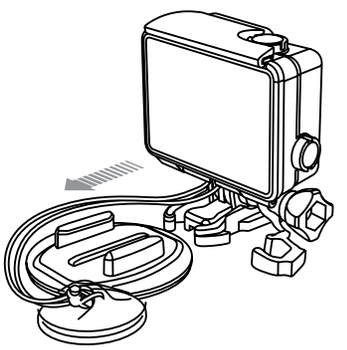

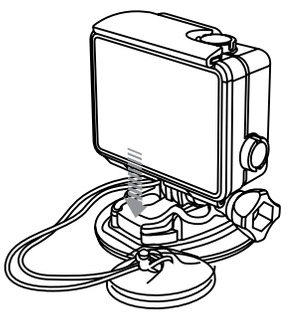

Lukustuspistiku kinnitamiseks:

1. Pange pöidlakruvi läbi ringi. Ring hoiab ära lukustuspistiku kukkumise või kadumise.
2. Libistage kiirkinnituspannal kinnituse külge kuni kuulete klõpsu.
3. Vajutage U-kujuline pistiku osa kiirkinnituspandlal oleva U-kujulise ruumi sisse.

HOIATUS: Vältimaks vigastusi õnnetuse korral, ärge kasutage lukustuspistikut või köit koos kinnitusseadmega kiivril või mõne teise kaitsevarustuse peal.

MINU GOPRO EI LÜLITU SISSE

Tehke kindlaks, et GoPro on laetud. Kaamera laadimiseks kasutage kaasas olevat USB kaablit ja arvutit. Laadida saate ka GoPro seina või autolaadijaga.

MINU GOPRO EI REAGEERI NUPUVAJUTUSTELE

Vajutage ja hoidke all **Jõude/Režiim** nuppu 8 sekundit, et kaamerale taastus teha. Selle taastusega salvestatakse kõik teie materjal ja seaded ning lülitatakse kaamera välja.

MINU TAASESITUS ON EBAÜHTLANE

Ebaühtlane taasesitus ei ole tavaliselt faili viga. Kui salvestis jätab vahele, on üks järgnevatest põhjustest tõenäolisem:

- Mitteühilduva videomängija kasutamine. Kõik mängijad ei toeta H.264 koodekit. Parimate tulemuste jaoks kasutage GoPro tarkvara, mis on tasuta saadaval **gopro.com/getstarted** lehel.
- Arvuti ei vasta miinimumnõuetele HD mängimiseks. Mida kõrgem resolutsioon ja kaadrisagedus, seda raskem on arvutil seda mängida. Tehke kindlaks, et teie arvuti vastab miinimumnõuetele loetletud lehel *Miinimum arvuti nõueded* (lehekülg 32).
- Salvestiste mängimine üle USB ühenduse. Viige fail üle arvutisse, et taasesitada. Kui teie arvuti ei vasta miinimum nõuetele, sulgege kõik ülejäänud programmid.

/ Klienditugi

GoPro on pühendunud parima teenuse pakkumisele. GoPro klienditoega ühenduse võtmiseks külastage **gopro.com/support** lehte.

/ Kaubamärgid

GoPro, HERO, GoPro logo, GoPro Be a Hero logo, BacPac, Protune, SuperView, Wear It. Mount It. Love It. on registreeritud GoPro kaubamärgid ja kuuluvad GoPro, Inc. alla Ameerika Ühendriikides ja rahvusvaheliselt. Teised nimed ja märgised kuuluvad vastavalt nende omanike omandisse.

/ Regulatiivne teave

Täieliku riikide sertifikaatide nimekirja nägemiseks vaadake kaasas olevat toote ja ohutuse juhendit.

CE