HERO

KASUTUSJUHEND

GOPRO SOTSIAALMEEDIA

facebook.com/GoPro

youtube.com/GoPro

twitter.com/GoPro

instagram.com/GoPro

SISUKORD

Sinu HERO	6
Alustamine	8
Sinu GoPro	16
Töörežiimid ja Seaded	19
QuikCapture	20
Foto ja Video Salvestamine	22
Häälkäsklused	25
Salvestuste Vaatamine	28
Kaamera kasutamine HDTV'ga	30
Ühendamine GoPro Rakendusega	32
QuikStory Loomine	33
Mahalaadimine	34
Video Režiim	37
Photo Režiim	42
Burst Režiim	44
Time Lapse Režiim	45

SISUKORD

Täiendavad Seaded	47
GoPro Kohandamine	50
Tähtsad Teated	54
Seadete Taastamine	55
Kinnitamine	56
Küljeluugi Eemaldamine	61
Hooldus	63
Aku Informatsioon	64
Korduvad Küsimused	67
Klienditugi	69
Kaubamärgid	69
Regulatsioonid	69

SINU HERO

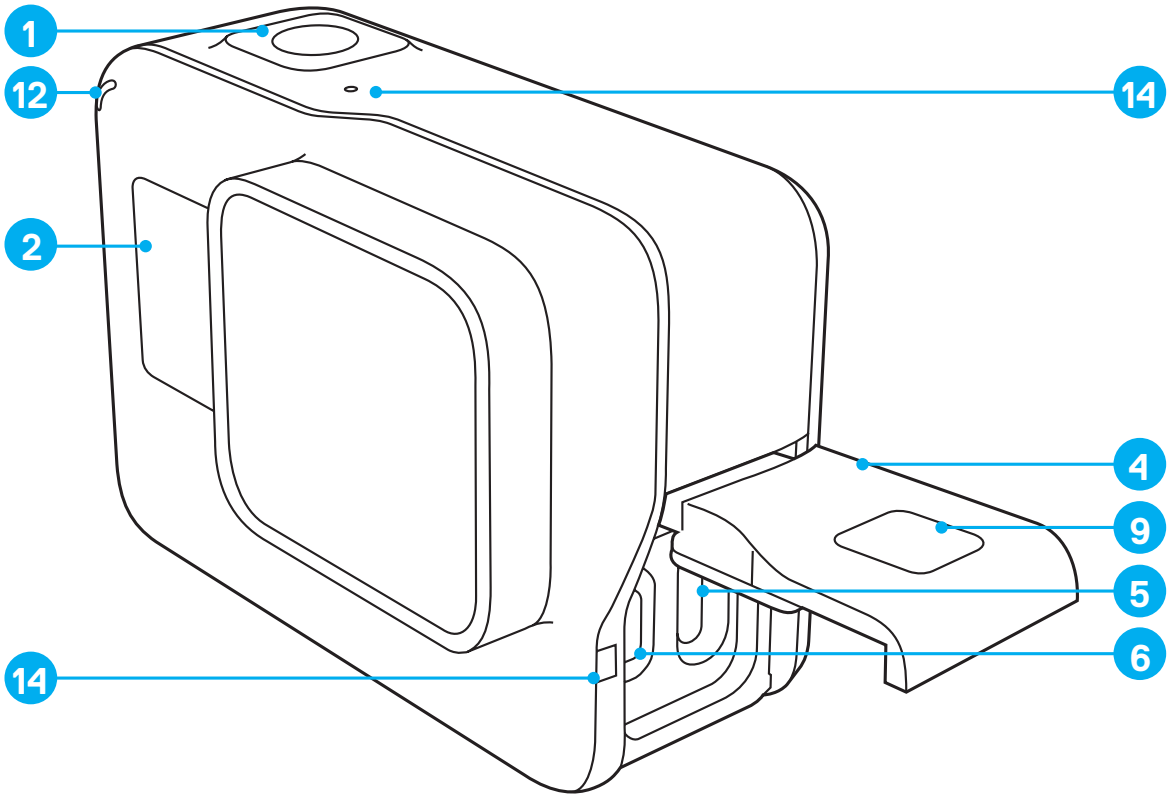

1. Shutter (Salvestus) nupp [◯]
2. Eesmine ekraan
3. Mode (Režiimi) nupp [mode]
4. Küljeluuk
5. USB-C ava
6. Micro HDMI ava (kaabel ei ole kaasas)
7. Kõlar
8. Aku Luuk
9. Luugi Avamisnupp

SINU HERO

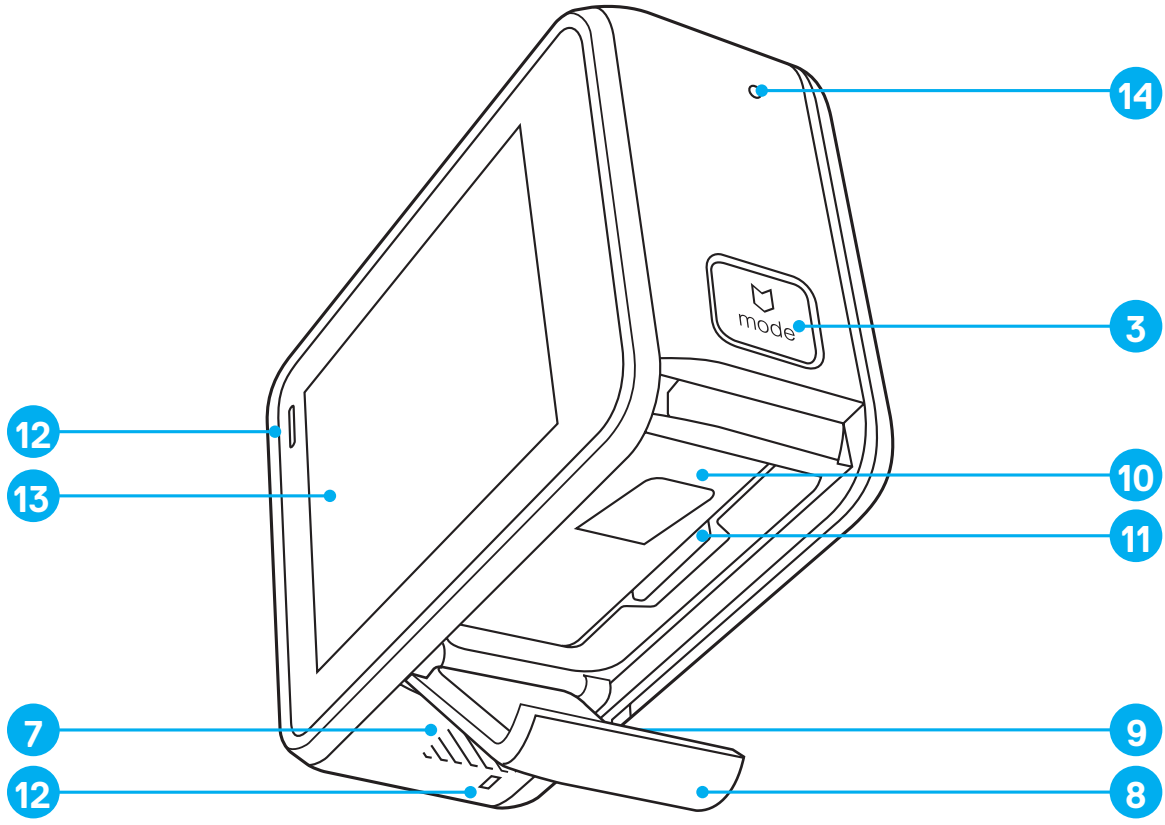

10. Aku
11. MicroSD Kaardi pesa
12. Kaamera oleku tuli
13. Puutetundlik Ekraan
14. Mikrofon

ALUSTAMINE

WTere tulemast Sinu HERO kaamerasse. Fotode ja videote salvestamiseks on Sul vaja microSD™ kaarti (müügil eraldi).

MICROSD KAARDID

On soovitatav kasutada tuntudbrändide mälukaarte, mis vastavad antud nõuetele:

- microSD, microSDHC™, või microSDXC™
- Class 10 või UHS-I rating
- Kuni 128GB

Soovitatud mälukaartide nimekirja leiad
gopro.com/workswithgopro.

Kui Sinu mälukaart saab salvestuse ajal täis, kaamera lõpetab salvestamise ja puutetundlikule ekraanile ilmub kiri „FULL“.

TÄHELEPANU: Ole mälukaarte käsitsedes hoolas. Hoia eemale vedelikest, tolmust ja muust mustusest. Ettevaatusabinõuna on soovitatav kaamera enne mälukaardi sisestamist või välja võtmist välja lülitada. Loe hoolikalt mälukaardi tootja soovitusi töötemperatuuri vahemiku jaoks.

SINU MICROSD KAARDI VORMINDAMINE

Parima tulemuse saamiseks, on soovitatav mälukaart alati üle vormindada „FORMAT“ enne esimest kasutamist. Et kaart töötaks hästi ka aja möödudes, on soovitatav mälukaarti iga natukese aja tagant uuesti vormindada (formaatida).

Et vormindada oma mälukaarti, tõmba näpuga puutetundlikul ekraanil alla, seejärel vajuta Preferences > Format SD Card > Delete.

ALUSTAMINE

AKU LAADIMINE

Et saada parimat võimalikku kasutuskogemust oma uuest kaamerast, on soovitatav aku enne esimest kasutamist täiesti täis laadida.

1. Hoia all luugi avamisnuppu ja lükka luuk lahti.

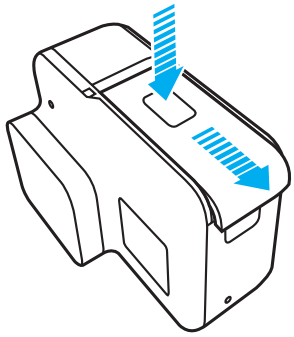

2. Sisesta microSD kaart nii, et kiri jääb aku poole (microSD kaart poel vajalik laadimiseks).
   Tähelepanu: Et eemaldada kaart, vajuta kaardile küünega ning see hüppab välja.
3. Sisesta aku, ja sule luuk.

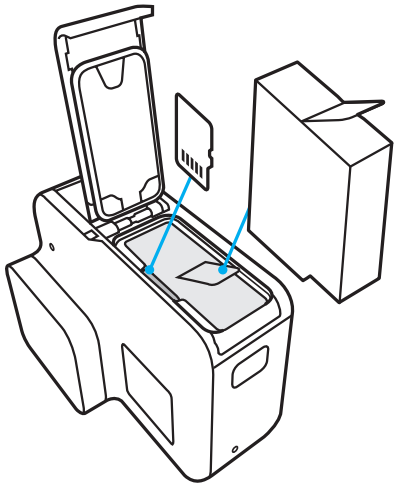

4. Hoia külje luugil olevat avamisnuppu all, samal lükates ajal luuki kaamerast eemale.

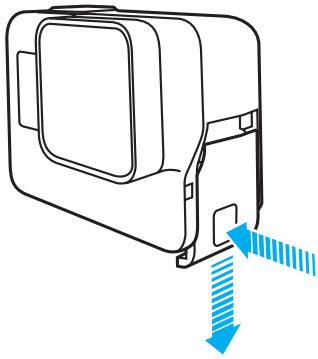

5. Ühenda kaamera arvutiga või mõne teise USB laadimis adapteriga kasutades kaasasolevat USB-C juhet.
6. Lülita kaamera välja. Kaamera oleku tuli hakkab põlema kui kaamera laeb, ja lülitub välja, kui aku on täis.

   Arvutiga laadimiseks veendu, et arvuti on ühendatud vooluvõrguga. Kui kaamera oleku tuli ei hakka põlema, kasuta teist USB ava.

Aku laeb 100% umbes 2 tunniga. Rohkemaks infoks, vaata Aku Informatsioon (lk 64).

PRO TIP: Kiiremaks laadimiseks kasuta GoPro Supercharger lisatarvikut (müügil eraldi) ja sellega kaasasoleva kaabliga. Kaamerat võib ka laadida USB pesaga seinalaadija või autolaadijaga.

ALUSTAMINE

KAAMERA TARKVARA UUENDAMINE

Saamaks viimaseid rakendusi ja et kaamera toimiks nii nagu peab, tuleb kasutada kaameral alati kõige uuemat tarkvara.

1. Lae alla need rakendused:
    - GoPro app - Apple© App Store© või Google Play™
    - Quik for desktop - gopro.com/apps
2. Ühenda oma kaamera oma nutitelefoni/tahvelarvuti või arvutiga. Kui uuendus on saadaval, pakub rakendus juhised, kuidas see installeerida.

Sa saad oma kaamerat uuendada ka manuaalselt kasutades selleks microSD kaarti ja kaardi lugejat (müügil eraldi). Rohkemaks infoks kõige uuema tarkvara kohta, vaata gopro.com/update.

PRO TIP: Et näha oma praegust kaamera versiooni, tõmba peaerkaanil alla, seejärel vajuta Preferences > About This GoPro.

ALUSTAMINE

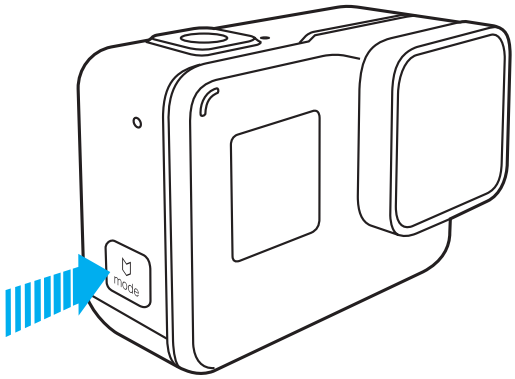

SISSE JA VÄLJA LÜLITAMINE

Sisse lülitamiseks:
Vajuta **Mode** (Režiimi) nuppu [mode]. Kaamera piiksub mitu korda ja oleku tuled vilguvad samal ajal. Kui kaamera puutetundlikule ekraanile või oleku ekraanile ilmub info, on Sinu kaamera sisse lülitatud.

Välja lülitamiseks:
Vajuta ja hoia all **Mode** (Režiim) nuppu 2 sekundit. Kaamera piiksub mitu korda ja oleku tuled vilguvad samal ajal.

HOIATUS: **Alati kasuta oma GoPro kaamerat ettevaatusega oma aktiivse eluviisi juures. Alati jälgi oma ümbrust võimalike vigastuste ära hoidmiseks enda ja teiste puhul.**

Pea kinni kõikidest kohalikest seadustest, kui kasutad oma GoPro kaamerat ning lisatarvikuid ja kinnitusi, sh. Kõik privaatsust käsitlevad seadused, mis võivad piirata salvestamist teatud piirkondades.

ALUSTAMINE

EESMINE EKRAAN

Kaamera ees olev oleku ekraan näitab, mis režiim ja seaded parasjagu kasutusel on. Nii saab salvestuse ajal väga hõlpsalt näha, mis seadetega tegu:

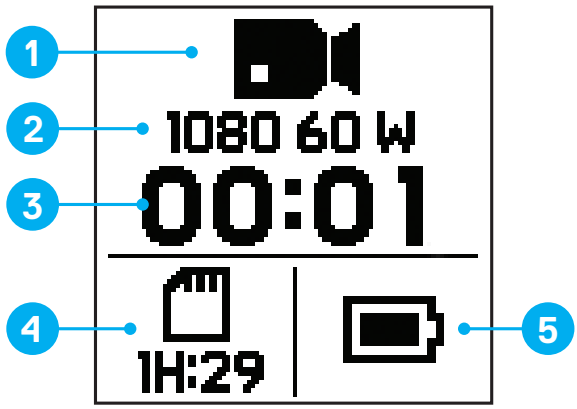

1. Kaamera režiim
2. Seaded
3. Salvestuse faili number
4. MicroSD kaardil vaba maht
5. Aku olek

Tähelepanu: Ikoonid ja seaded, mis kuvatakse kaamera eesmisel ekraanil varieeruvad olenevalt töörežiimist. Ülal toodud ikoonid kehtivad Video režiimis.

ALUSTAMINE

PUUTETUNDLIK EKRAAN

Puutetundlik ekraan kaamera tagaküljel näitab infot režiimide ja seadete kohta ning näitab ka otsepilti. Samuti saab sealt vaadata olemasolevat materjali ning muuta seadeid. Seaded varieeruvad eri režiimides.

1. WiFI olek
2. Aega jäänud/Fotod salvestatud
3. Aku olek
4. Kaamera režiim
5. Seaded
6. Täiendavad seaded (ikoonid)

Tähelepanu: Puutetundlik ekraan ei toimi vee all (ei saa vajutada sellel).

ALUSTAMINE

PUUTETUNDLIKU EKRAANI LIIGUTUSED

Kasuta neid liigutusi, et navigeerida puutetundlikul ekraanil. Kui tõmbad, siis ekraani äärest.

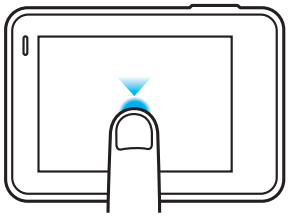

Vajuta
Selekteerib vastava seade/valiku, lülitab seade sisse/välja.

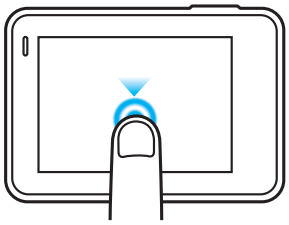

Vajuta ja Hoia
Ligipääs Säri (Exposure Control) seadele.

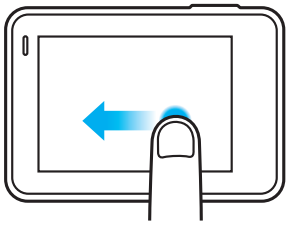

Tõmba Vasakule
Ligipääs täiendavatele seadetele (kui võimalik) oleva töörežiimi juures.

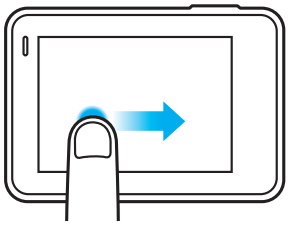

Tõmba Paremale
Kuvab Sinu salvestused.

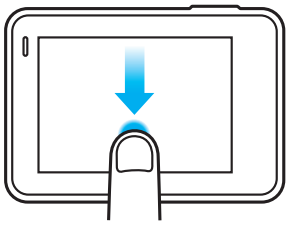

Tõmba Alla
Peaekraanilt tõmmates avab Ühendused ja Valikud (Connect ja Preferences) menüüd. Muial tõmmates, viib tagasi peaekraanile.

PRO TIP: Et vältida tahtmatuid seadete vahetusi, saab ekraani lukku panna, selleks tõmba peaekraanilt alla, ja vajuta [🔒]. Vajuta sellel ikoonil uuesti, et ekraan lukustada.

SINU GOPRO

REŽIIMID

Sinu HERO kaameral on viis režiimi: Video, Photo, Burst, Time Lapse Video, ja Time Lapse Photo.

Video

Rohkemaks infoks, vaata Video Režiim (lk 37).

Photo

Rohkemaks infoks, vaata Photo Režiim (lk 42).

Burst

Rohkemaks infoks, vaata Burst Režiim (lk 44).

Time Lapse Video

Rohkemaks infoks, vaata Time Lapse Režiim (lk 45).

Time Lapse Photo

Rohkemaks infoks, vaata Time Lapse Režiim (lk 45).

Sinu GoPro režiimide ja seadete visuaalse kaardi nägemiseks vaata Töörežiimid ja Seaded (lk 19).

PUUTETUNDLIKUL EKRAANIL NAVIGEERIMINE

1. Peaekraanil vajuta all vasakul oleval ikoonil.
2. Vajuta salvestuse režiimil, mida soovid kasutada. Ära unusta tõmmata üles ekraanil, et näha kogu nimekirja.

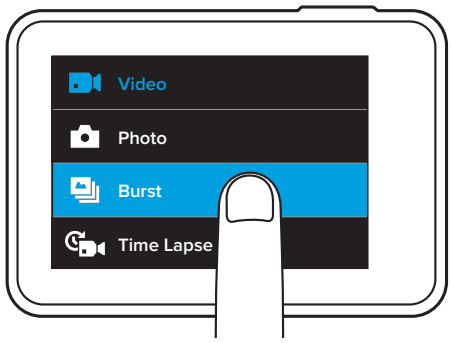

3. Peaekraanil vajuta seadele, mida soovid muuta.
4. Vajuta ühel olemasoleval valikul. Kaamera naaseb peaekraanile peale vajutust.

5. Et muuta täiendavat seadet, tõmba ekraanil vasakule.

Tähelepanu: Kõigil salvestusrežiimidel pole täiendavaid seadeid.

6. Täiendava seade sisselülitamiseks, vajuta [⏻].

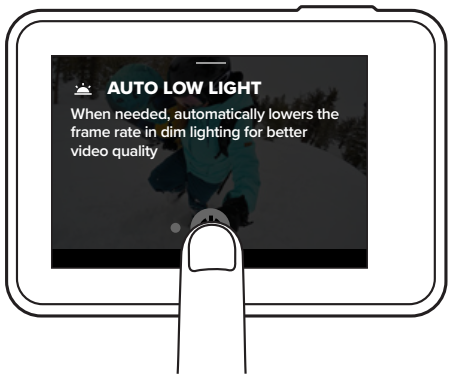

7. Peaekraanile naasmiseks tõmba ekraanil alla.

REŽIIMIDE VAHETAMINE KASUTADES MODE (REŽIIMI) NUPPU

Vajuta **Mode** nuppu, et hõlpsalt vahetada režiimide vahel ja valida endale sobiv.

TÖÖREŽIIMID JA SEADED

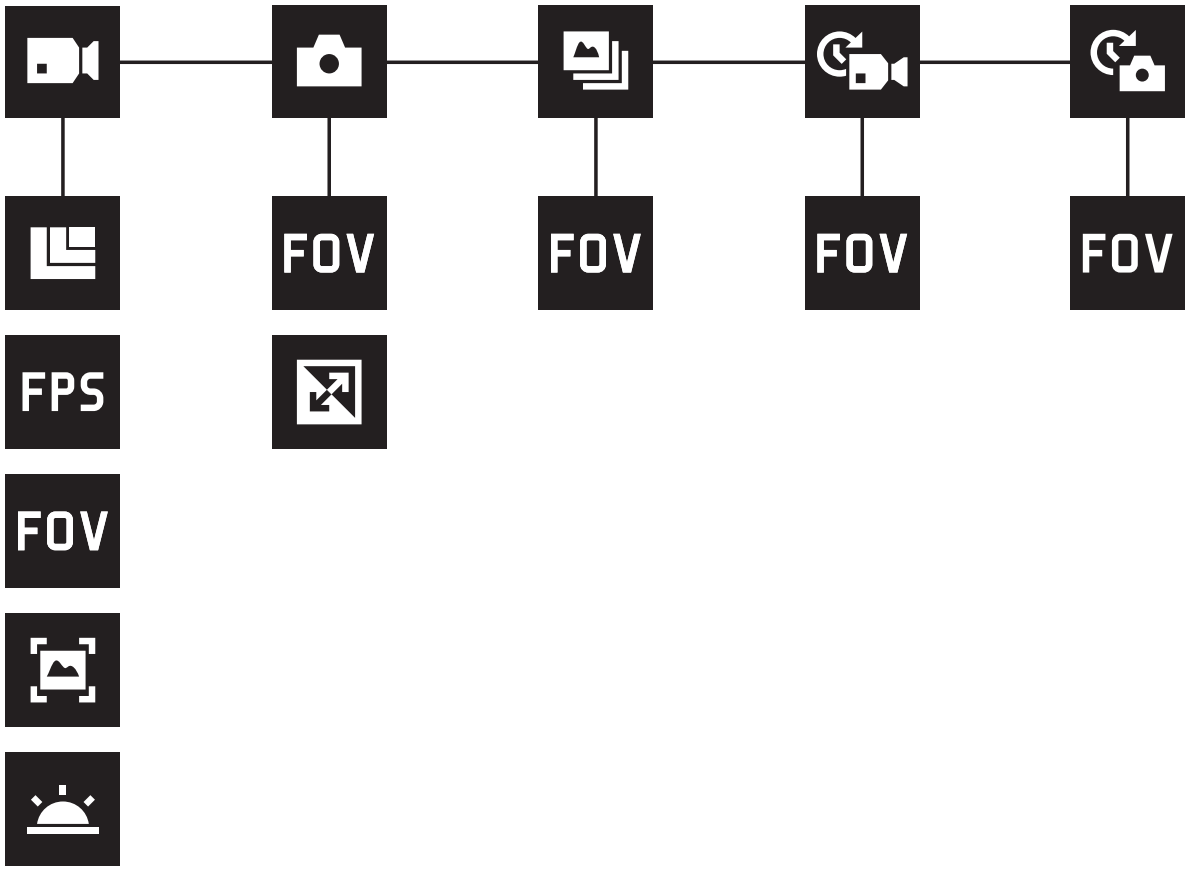

	Auto Low Light
	Burst
FOV	FOV
FPS	FPS
	Photo Mode / Photo
	Resolution (RES)
	Time Lapse Photo
	Time Lapse Video
	Video Mode / Video
	Video Stabilization
	WDR

QUIKCAPTURE

QuikCapture ehk KiirSalvestuse abil saab oma HERO kaamera käivitada ning panna filmima vaid ühe nupuvajutusega. Kaamera töötab ainult kui ta ka salvestab, seetõttu jätkub ka akut kauemaks.

VIDEO SALVESTAMINE QUIKCAPTURE'GA

1. Kui kaamera on väljas, vajuta **Shutter** (Salvestuse) nuppu [◯].

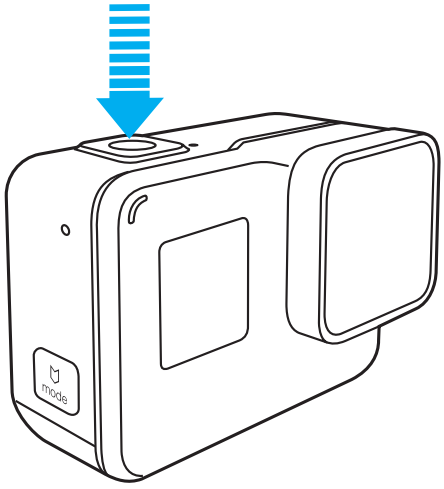

   Sinu kaamera lülitab ennast sisse, piiksub mitu korda ja hakkab automaatselt videot salvestama. Kaamera oleku tuli vilgub, kui kaamera salvestab.

2. Salvestamise lõpetamiseks, vajuta uuesti **Shutter** (Salvestamise) nupule.

   TKaamera lõpetab salvestamise, piiksub mitu korda, ja automaatselt lülitab ennast välja.

Et salvestada time lapse videot, vaata Foto ja Video Salvestamine (lk 22).

QUIKCAPTURE

TIME LAPSE FOTODE SALVESTAMINE QUIKCAPTURE'GA

Lisaks sellele, et timelapse fotodega saab näidata kuidas stseen muutub aja möödudes, saab timelapse foto režiimiga ka salvestada seeria fotosid, saamaks kindlalt õige hetke peale.

1. Kui kaamera on välja lülitatud, hoia **Shutter** (Salvestuse) nuppu [◯] all kuni kaamera hakkab salvestama.

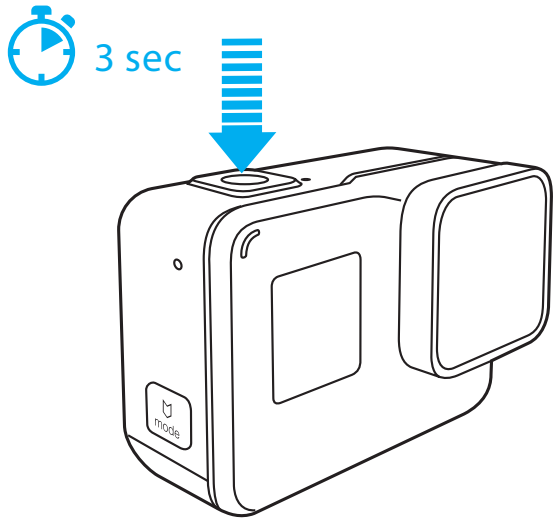

   Sinu kaamera lülitab ennast sisse, piiksub mitu korda ja hakkab automaatselt time lapse fotosid. Kaamera oleku tuli vilgub korra iga salvestatud foto kohta.

2. Et lõpetada salvestamine, vajuta **Shutter** (Salvestuse) nuppu uuesti.

   Kaamera lõpetab salvestamise, piiksub mitu korda, ja automaatselt lülitab ennast välja.

Et salvestada teisi fotosid või time lapse materjali, vaata Foto ja Video Salvestamine (lk 22).

QUIKCAPTURE VÄLJA LÜLITAMINE

QuikCapture on algselt sisse lülitatud, aga seda saab soovi korral välja lülitada.

1. Peaekraanilt tõmba näpuga alla.
2. Vajuta Preferences > QuikCapture.
3. Vajuta Off.

FOTO JA VIDEO SALVESTAMINE

Samuti saad ka traditsiooniliselt salvestada fotosid ja videosi—sealhulgas ka time lapse videot ja fotosid—kaamera on sisse lülitatud ning salvestad siis kui vaja (kaamera on koguaeg sees). Selle seadega on kaamera koguaeg sisse lülitatud ning hõlpsalt saab käigu pealt salvestada. Kasuta puutetundliku ekraani, et vaadata ja komponeerida oma salvestusi ning vahetada seadeid ja režiime. Kuid selle valikuga jääb kaamera sisse, kui ta ei salvesta. Selleks, et säästa akut ja et kaamera oleks välja lülitatud, peab ta manuaalselt välja lülitama.

1. Kui soovid, vali teine režiim:
   a. Vajuta all vasakul oleval ikoonil.

   b. Vajuta režiimil, mida soovid.

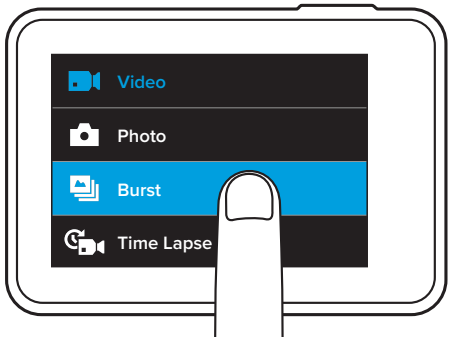

FOTO JA VIDEO SALVESTAMINE

2. Vajadusel vali teine seade. Rohkemaks infoks seadete kohta, vaata Video Režiim (lk 37), Photo Režiim (lk 42), Burst Režiim (lk 44) või Time Lapse Režiim (lk 45).
3. Vajuta **Shutter** (Salvestuse) nuppu [◯]. Kaamera teeb piiksu ja kaamera oleku tuli vilgub, kui kaamera salvestab.
4. Et lõpetada video või time lapse salvestamine, vajuta **Shutter** (Salvestuse) nuppu. Kaamera piiksub ja kaamera oleku tuli vilgub korraks kiiresti.

PRO TIP: Fotode ja videote salvestamiseks saab kasutada ka häälkäsklusi. Selleks vaata Häälkäsklused (lk 25).

FOTO JA VIDEO SALVESTAMINE

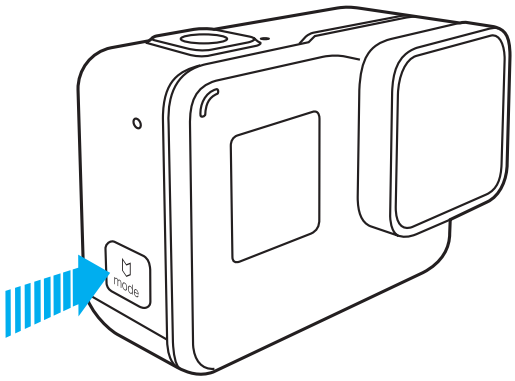

MÄRGETE LISAMINE (HILIGHT TAGS)

Sa saad märkida kindla koha oma videos salvestamise või vaatamise ajal kasutades selleks HiLight Tag'i ehk märkimist. HiLight Tag teeb hiljem parimate kohtade üles leidmise ja jagamise lihtsaks.

Salvestamise või salvestise vaatamise ajal vajuta **Mode** (Režiimi) nuppu [mode].

PRO TIP: Märgistada saab salvestamise ajal ka kasutades selleks GoPro äpp'i või Häälkäsklusi.

HÄÄLKÄSKLUSED

Sa saad oma HERO kaamerat juhtida ka oma häälega, kasutades selleks erinevaid käsklusi (nimekiri allpool).

Tähelepanu: Häälkäskluste toimimimist võib mõjutada kaugus, tuul ja mürarokas keskkond. Hoia oma kaamera puhas ja ning väldi tolmu.

HÄÄLKÄSKLUSTE KASUTAMINE

Häälkäsklused töötavad kõige paremini kui Sa ei asu kaamerast liiga kaugel.

1. Peaekraanilt tõmba näpuga alla ja vajuta [ ].
   Tähelepanu: Sa saad Häälkäsklused ka sisse lülitada Preferences (Valikud) menüüst. Vajuta Preferences > On Camera Voice Control, seejärel vali sobiv seade.
2. Esmakordsel häälkäskluste sisselülitamisel pead kinnitama või muutma keele, millega oma kaamerat soovid juhtida.
3. Ütle käsklus Häälkäskluste Nimekiri (lk 26).
4. Et lülitada Häälkäsklused välja manuaalselt, tõmba peaekraanilt näpuga alla ja vajuta [ ]. Häälkäsklused lülituvad välja kui kaamera lülitub välja. Rohkemaks infoks, vaata Automaatne Väljalülitamine (lk 51).

HÄÄLKÄSKLUSED

HÄÄLKÄSKLUSTE NIMEKIRI

Häälkäsklusi on kahte tüüpi:

- Tegevuse käsud, mis lasevad koheselt salvestada videot või fotosid. Näiteks, kui Sa just lõpetasid video salvestamise, siis võid öelda käsu foto või timelapse salvestamiseks—ilma, et peaks kõigepealt režiimi muutma.
- Seadistamise käsud on kasulikud, kui soovid kähku vahetada reziimi ja siis kasutada Shutter (Salvestamise) nuppu salvestamise alustamiseks.

Kaamera ei pea olema kindlast tööreziimis, et häälkäsklusega salvestada videot või fotosid. Tegevuse käskusid saab kasutada igas reziimis. Kaamera salvestab video või fotod vastavalt varem valitud seadetele.

Tegevuse Käsk	Kirjeldus
GoPro start recording	Hakkab videot salvestama
GoPro HiLight	Lisab märke (HiLight Tag) videole salvestamise ajal
That was sick	Lisab märke (HiLight Tag) videole salvestamise ajal
GoPro stop recording	Lõpetab video salvestamise
GoPro take a photo	Salvestab foto
GoPro shoot burst	Salvestab sarivõtte (Burst)
GoPro start time lapse	Hakkab salvestama time lapse
GoPro stop time lapse	Lõpetab time lapse salvestamise
GoPro turn off	Lülitab kaamera välja

HÄÄLKÄSKLUSED

Režiimi Käsk	Kirjeldus
GoPro Video mode	Muudab kaamera režiimi Video režiimiks (ei hakka salvestama videot)
GoPro Photo mode	Muudab kaamera režiimi Photo režiimiks (ei hakka salvestama fotot)
GoPro Burst mode	Muudab kaamera režiimi Burst režiimiks (ei hakka salvestama sarifotosid)
GoPro Time Lapse mode	Muudab kaamera režiimi Time Lapse režiimiks (ei hakka salvestama Time Lapse videot)

Kõige uuemate käskluste nimekirja leidmiseks, vaata **gopro.com/help/voice-commands.**

PRO TIP: Kui Sa salvestad videot või timelapse'i, siis Sa pead enne salvestamise lõpetama, kui soovid anda uut käsku.

HÄÄLKÄSKLUSTE KEELE VAHETAMINE

1. Peaekraanilt, tõmba näpuga alla.
2. Vajuta Preferences > Language (Voice Control sktsioonis).
3. Vajuta soovitud keelel.

SALVESTUSTE VAATAMINE

Oma salvestisi saad vaadata mobiiltelefonist, (tahvel)arvutist, kaamera puutetundlikult ekraanilt või telekast.

Sa saad vaadata oma materjali ka sisestades SD kaardi otse arvutisse. Sel juhul, salvestuse resolutsiooni sõltb Sinu arvuti resolutsioonist ja võimekusest vastavat resolutsiooni mängida.

OMA FOTODE JA VIDEOTE VAATAMINE HERO KAAMERA EKRAANILT

1. Tõmba peaekraanilt paremale, et avada galerii. Kui Sinu microSD kardil on palju materjali, võib selle avamiseks natuke aega minna.
2. Vaata läbi kuvatud pisipildid.
   Tähelepanu: Foto seeriate puhul (Burst, Time Lapse and Continuous photos) kuvatakse pisipildiks kõige esimene seerias olev pilt.
3. Vajuta videol või fotol, et avada see täisekraanina.
4. Et lisada märge (HiLight Tag), vajuta [ ]. HiLight Tag teeb hiljem parimate kohtade leidmise ja jagamise lihstaks.
5. Et minna tagasi pisipiltide vaatele, vajuta [ ].
6. Et väljuda galeriist, tõmba ekraanilt alla.

SALVESTUSTE VAATAMINE

VIDEO KAADRI SALVESTAMINE FOTONA

1. Tõmba peaekraanilt paremale, et avada galerii, seejärel vajuta videol, millest soovid fotot salvestada.
2. Vajuta [▶], et alustada video mängimist.
3. Kui jõuad kaadrini, mida soovid salvestada, vajuta [❚❚].
4. Vajuta [🖼].
5. Vajadusel liiguta all asuvad ikooni joonel, et valida meelepärasem kaader.
6. Vajuta [✓]. Kaader on salvestatud fotona ja Sinu video originaalfail püsib muutumatuna.

FOTODE JA VIDEOTE VAATAMINE ARVUTIST

Et vaadata arvutist oma faile, peab nad kõigepealt arvutisse maha laadima. Rohkemaks infoks, vaata Mahalaadimine (lk 34).

MATERJALI VAATAMINE NUTITELEFONIST

1. Ühenda oma kaamera GoPro rakendusega. Rohkemaks infoks, vaata Ühendamine GoPro Rakendusega (lk 32).
2. Kasuta äpp's olevaid nuppe, et vaadata oma salvestusi nutitelefonist/tahvelarvutist.

PRO TIP: Vaadates oma salvestusi GoPro äpp'ga, saad märkida parimaid momente vajutades [⚑], et lisada märge (HiLight Tag).

KAAMERA KASUTAMINE HDTV'GA

FOTODE JA VIDEOTE VAATAMINE HDTV'GA

Et vaadata oma materjali otse suurelt ekraanilt, pead kasutama micro HDMI kaablit (müüakse eraldi).

Tähelepanu: HDMI kaudu vaatamine oleneb seadme resolutsioonist ja FullHD võimekusest (1080p).

1. Lülita kaamera sisse.
2. Vajuta Preferences > HDMI Output > Media.
3. Kasuta micro HDMI kaablit, et ühendada kaamera HDTV'ga.
4. Vali HDMI sisend oma TV'l.
5. Vajuta **Mode** (Režiimi) nuppu [mode], et liikuda läbi valikute, seejärel vajuta **Shutter** (Salvestuse) nuppu [◯], et valida valik. Näiteks, et liikuda läbi pisipiltide, vajuta **Mode** nuppu, et liikuda kuni [>], seejärel vajuta **Shutter** nuppu korduvalt, et liikuda erinevate failide vahel.
6. Et avada fail täisekraanil, vajuta [⤢].

PRO TIP: Video ja fotode vaatamise ajal saad kasutada ka puuteekraani funktisionaalsust (liigutusi).

KAAMERA KASUTAMINE HDTV'GA

FOTODE JA VIDEOTE SALVESTAMINE KUI KAAMERA ON ÜHENDATUD HDTV'GA

See võimalus lubab sul näha otsepilti oma telekast või monitorilt.

1. Lülita kaamera sisse.
2. Vajuta Preferences > HDMI Output > Live. Pilt kuvatakse Sinu HDTV ekraanil ilma ikoonide vaikeseadeteta, mis kaamera ekraanil on.
3. Kasuta micro HDMI kaablit, et ühendada oma kaamera HDTV'ga.
4. Vali HDMI sisend oma telekal.
5. Kasuta **Shutter** nuppu [◯] oma kaameral, et alustada ja lõpoetada salvestamist.

ÜHENDAMINE GOPRO RAKENDUSEGA

ÜHENDAMINE RAKENDUSEGA ESIMEST KORDA

GoPro äpp võimaldab Sul muuta kõiki režiime ja kaamera seadistusi, kasutades nutitelefoni või tahvelarvutit. Nende võimaluste hulgas on kaamera täielik juhtimine, kaadri eelvaade, failide vaatamine/jagamine ning tarkvara uuendamine.

1. Lae GoPro app oma nutitelefoni kas Apple© App Store© või Google Play™.
2. Jälgi juhiseid ekraanil, et ühendada app oma kaameraga.

ÜHENDAMINE HILJEM

Peale esmakordset ühendamist GoPro äpp'ga, saad edaspidi ühendada läbi kaamera Connect menüü.

1. Kui SInu kaamera WiFi ei ole veel sisse lülitatud, siis tõmba peaekraanilt alla ja vajuta Connect > Wireless Connections.
2. Rakenduses järgi ekraanile ilmuvaid juhiseid, et ühendada oma kaamera.

QUIKSTORY LOOMINE

QuikStories automaatselt kopeerib videod ja fotod Sinu kaamerast Sinu nutitelefoni. Seejärel teeb ta ise materjalist kokku töödeldud video koos muusika ja efektidega—QuikStory. Sa saad salvestada ja töödelda oma QuikStory videot, või kustutada selle oma telefonist sootuks.

1. Pane valmis QuikStories:
    a. Ühenda oma kaamera GoPro rakendusega. Rohkemaks infoks, vaata Ühendamine GoPro Rakendusega (lk 32).

       Tähelepanu iOS kasutajad: Kui küsitakse, luba saata teateid GoPro rakendusel.
    b. Sulge rakendus.
2. Salvesta fotosid ja videoid oma kaameraga.
3. Ava GoPro rakendus ja tõmba näpuga alla oma telefoni ekraanil (rakenduse peaekraanilt). Sinu kaamera automaatselt tõmbab Sinu kõige hilisema (viimased 2 tundi) materjali Sinu telefoni (rakenduse vahemällu) ja teeb sellest QuikStory. Saad teate, kui QuikStory on valmis.
4. Ava QuickStory ja vaata seda.
5. Vajadusel muuda videot.
6. Salvesta QuikStory ja jaga seda oma sõpradega.

MAHALAADIMINE

MATERJALI MAHALAADIMINE ARVUTISSE

Et arvutis oma videosid ja fotosid vaadata, pead need esmalt sinna laadima. Failide mahalaadimine teeb ruumi ka kaamera microSD kaardile.

1. Lae alla ja installeeri Quik Desktop - **gopro.com/apps**.
2. Ühenda kaamera arvutiga, kasutades komplektis sisalduvat USB kaablit.
3. Lülita kaamera sisse ja järgi QUIK rakendusse ilmuvaid juhiseid.

PRO TIP: Et laadida oma materjal arvutisse kasutades selleks kaardilugejat (müügil eraldi) ja Sinu arvuti "file explorer"-it, ühenda kaardilugeja arvutiga, seejärel sisesta microSD kaart. Siis saad laadida failid arvutisse või kustutada selekteeritud failid kaardilt.

ÜLESLAADIMINE PILVE

Kui Sul on GoPro Plus tellimus, saad Sa oma salvestused laadida üles pilve ja vaadata, töödelda ning jagada oma materjali igalt oma seadmelt. Oma telefonis, kasuta Quik rakendust, et töödelda materjali pilves ning jaga seda oma sõpradega.

Tähelepanu: Kui laed oma materjali pilve, jäävad originaalfailid Sinu kaamerasse alles.

1. Telli GoPro Plus:
   a. Lae GoPro rakendus oma nutitelefoni - Apple© App Store© või Google Play™.
   b. Jälgi juhiseid ekraanil, et ühendada app oma kaameraga.
   c. Kui kasutad app'i esimest korda, jälgi juhiseid ekraanil, et liituda GoPro Plus'iga. Kui oled juba liitunud, vajuta [☁]] nuppu ja jälgi juhiseid ekraanil.
2. Ühenda kaamera voolutoitesse. Kui aku on täis, algab üleslaadimine automaatselt.

MAHALAADIMINE

Tähelepanu: Kui sa seadistad endale Auto Upload (Automaatne Üleslaadimine), siis ei ole vaja ühendada oma kaamerat GoPro rakednusega, et see toimiks.

Pilveteenusesse üles laetud failid on optimeeritud veebikasutuseks, seega need ei pruugi olla originaalkvaliteediga. Originaalkvaliteediga failid saad alla laadida oma arvutisse.

3. Et pääseda ligi oma materjalile pilves oma mobiililt, ühenda GoPro rakendus ja vajuta [ ], mis asub Sinu kaamera pildi kõrval.
4. Lae valitud materjal oma telefoni, seejärel kasuta Quik rakendust, et töödelda ja jagada.

PRO TIP: Kui oled liitunud GoPro Plus'iga, saad kasutada Quik arvutirakendust, et failid arvutisse laadida. Seejärel laeb Quik failid sinu GoPro Plus kontole.

AUTO UPLOAD'I VÄLJA LÜLITAMINE

Sa saad ajutiselt Auto Upload'i välja lülitada, ennetamaks automaatset kogemata üleslaadimist pilve, kui ühendad kaamera vooluvõrguga.

1. STõmba peaekraanil alla, seejärel vajuta Connect > Auto Upload > Upload.
2. Vajuta Off.

MAHALAADIMINE

ÜHENDAMINE TEISE VÕRKU

Kui soovid ühendada teise WiFi võrguga, mida kaamera kasutaks Auto Upload'i jaoks, saad Sa seda vahetada oma kaameras.

1. Peaekraanil tõmba alla ja vajuta Connect > Auto Upload > Networks.
2. Vajuta võrgu nimel. Võrk peab oleva nähtav ja ei tohi vajada eraldi kasutaja litsentsi (hotelli WiFi'd).
3. Vajadusel sisesta parool.
4. Vajuta [✔], et salvestada uus võrk.

IGALT POOLT PILVE ÜLES LAADIMINE

GoPro Plus tellimusega saad käigu pealt pilve oma materjali üles laadida. See hoiab Sinu materjali turvaliselt nind vabastab Sinu telefoni mahtu. Vaata veel gopro.com/help/mobile-upload.

VIDEO REŽIIM

Algne video seade on 1080p60 Wide, nii et Video Stabilisatsioon ja Auto Low Light (Pimeda Aja Optimeering) sisse lülitatud. ROhkemaks infoks, vaata:

Video Resolutsioonid (lk 40)

Video Stabilisatsioon (lk 41)v

Auto Low Light (lk 51)

SEADED

Video Resolutsioon

Video resolutsioon (RES) viitab horisontaalsete joonte kogusele igas kaadris, näiteks 1080p tähendab, et videos on ülevalt-alla 1080 joont piksleid, millest iga joon on 1920 pikslit lai. Mida suurem on pikslite ja joonte arv, seda paremini on esitletud väikesed detailid ja seda selgem on pilt. Niiet, video resolutsiooniga 1440p on kõrgema kvaliteediga kui 1080p, sest koosneb 1440 joonest, igaüks laiusega 1920 pikslit.

VIDEO REŽIIM

Kasuta seda tabelit, et leida endale sobilik resolutsioon. NB: palun võta arvesse ka oma arvuti, nutitelefoni või TV võimekust, sest kõrged resolutsioonid ei pruugi iga seadme peal hästi töötada.

Video Resolutsioon	Parim kasutus
1440p	Soovituslik “keha küljest” kaadritele , kuna 4:3 suhe salvestab suurema vaatevälja kui 1080p olev 16:9. Kõrge kaadrisagedus annab sujuva ja kvaliteetse tulemuse kiirete tegevuste juures. Väga hea sotsiaalmeedias jagamiseks.
1080p	Suurepärane igat tüüpi filmimiseks ja jagamiseks sotsiaalmeedias. Kõrge reolutsioon ja kaadrisagedus annavad suurepärase tulemuse..

Frames per Second (FPS)

Frames per second (FPS) ehk kaadreid sekundis on vastav number video kaadreid, mis jäädvustatakse ühes sekundis.

Kui valid resolutsiooni ja FPS, siis võta arvesse tegevus, mida soovid jäädvustada. Üldreegel on, et kõrgem resolutsioon tähendab väiksemat kaadrisagedust, mis annab küll parema detailsuse, ent vähendab kaadris liikuvate objektide kvaliteeti ja ei võimalda videot kaadrikadudeta aeglustada.

Aspect Ratio

Ehk külgede suhe. Sinu HERO salvestab videot kahes erinevas külgede suhtes: 16:9 1080p ja 4:3 1440p. Televisoonis ja videotöötlusprogrammides on standardiks 16:9. Materjal, mis filmitakse 4:3 suhtega, on 33% kõrgema kaadriga, kuid selle peab tegema väiksemaks, kui tahta seda mängida telekas. (Kui ei lõigata väiksemaks, siis on videol mustad raamid kaadri külgedel.)

VIDEO REŽIIM

Field of View (FOV)

“Field of view (FOV)” ehk vaateväli näitab kui suure osa kaamera objektiivi ette jäävast alast kaamera salvestab (mõõdetakse kraadides). Wide salvestab kõige laiema ala, Narrow salvestab kõige väiksema.

FOV valik sõltub salvestuse resolutsiooniks ja kaadriarvust.

FOV	Parim Kasutus
Wide	Lai vaatenurk juhuks, kui soovid salvestada võimalikult suurt osa kaamera ees toimuvast. Tulemuseks on kalasilmana paistev kaader (eriti just kaadri nurkades), mida saab vajadusel järeltöötluses muuta.
Medium	Keskmine vaateväli, millel keskelt on (jääb mulje) natukene sisse zoomitud.
Narrow	Kõige kitsam vaateväli. Hea salvestamiseks distantsilt. Keskelt jääb mulje nagu oleks sisse zoomitud.

VIDEO REŽIIM

Video Resolutsioonid

Video Resolution (RES)	FPS (NTSC/ PAL)[1]	FOV	Screen Resolution	Aspect Ratio
1440p	60/50 30/25	Wide	1920x1440	4:3
1080p	60/50 30/25	Wide, Medium, Narrow	1920x1080	16:9

[1] NTSC ja PAL on video formaadid, mis kasutusel erinevates regioonides. Rohkemaks infoks, vaata Video Formaadid (lk 53).

Rohkemaks infoks resolutsiooni, FPS'i ja FOV kohta, vaata:

Video Resolutsioon (lk 37)

FPS Frames Per Second (FPS) (lk 38)

FOV Field of View (FOV) (lk 39)

VIDEO REŽIIM

TÄIENDAVAD SEADED

Video Stabilisatsioon

See seade korrigeerib pilti, et vähendada kaamera kõikimusi ja liikumisi salvestamise ajal. Wide FOV (kõige laiema vaatevälja) puhul lõigatakse tänu sellele pilt 10% väiksemaks. Tulemuseks on palju sujuvam pilt, eriti tegevuste nagu ratta ja mootorratta sõit ja käest salvestamise puhul. Valikud selle seade jaoks on On (Sisse lülitatud, algselt peal) ja Off (väljas). Et selle seade juurde jõuda, vaata Sinu GoPro (lk 17).

PRO TIP: Mida kitsam FOV, seda parem stabilisatsiooni efekt on.

Auto Low Light

Auto Low Light ehk pimedale ajale optimeeritud seaded lubavad salvestada hämarates tingimustes ja tingimustes, kus valgustingimused muutuvad järsult, paremini. Kui salvestad 60fps, siis kaamera automaatselt muudab kaadrisageduse 30fps peale kehvemates valgustingimustes, kui vaja parima tulemuse saamiseks optimaalset säriaega.

Valikud selle seade puhul on On (sees, algne seade) ja Off (väljas).

Kui Auto Low Light ja Video Stabilisatsioon on mõlemad sees ning Auto Low Light aktiveeritakse hämarate valgustingimuste poolt, siis lülitatakse Video Stabilisatsioon ajutiselt välja, et saada parim pildi kvaliteet hämarates tingimustes.

Et selle seade juurde jõuda, vaata Sinu GoPro (lk 17).

PHOTO REŽIIM

HERO salvestab kas üksikut fotot või järjest fotosid 10MP. Järjest fotode puhul, hoia all **Shutter** (Salvestuse) nuppu, et salvestada 4 fotot sekundis, kuni 30 fotot järjest.

Algne seade FOV (vaatevälja) puhul Photo režiimis on Wide, ja kõik täiendavad seaded on lülitatud välja.

SEADED

FOV Field of View

Sinu kaameral on 3 FOV (vaatevälja) valikut fotode tegemiseks. Kõik fotod salvestatakse 10MP.

FOV	Kirjeldus
Wide	Lai vaatenurk juhuks, kui soovid salvestada võimalikult suurt osa kaamera ees toimuvast. Tulemuseks on kalasilmana paistev kaader (eriti just kaadri nurkades), mida saab vajadusel järeltöötluses muuta.
Medium	Keskmine vaateväli, millel keskelt on (jääb mulje) natukene sisse zoomitud.
Narrow	Kõige kitsam vaateväli. Hea salvestamiseks distantsilt. Keskelt jääb mulje nagu oleks sisse zoomitud.

PHOTO REŽIIM

TÄIENDAVAD SEADED

Wide Dynamic Range

Wide Dynamic Range (WDR) ehk lai dünaamiline ulatus aitav salvestada pildile rohkem detaile nii pildi tumedatel ja heledatel osadel. Tulemuseks on foto, mis on ühtlaselt säritatud (mõlemas äärmuses). See seade on eriti kasulik olukordades, kus on vastu päike või kus on tume esiplaan ning eredad valged osad tagaplaanil.

WDR on olemas ainult Photo (Foto) režiimis. Valikud selle seade puhul on Off (väljas, algne seade) ja On (sees). Et selle seade jurude jõuda, vaata Sinu GoPro (lk 17).

BURST REŽIIM

Burst ehk sarivõte salvestab 10 fotot 10MP 1 sekundi jooksul. See on ideaalne salvestamaks kiiresti juhtuvaid tegevusi. Algne FOV (vaateväli) on Wide.

SEADED

FOV Field of View

Sinu kaameral on 3 FOV (vaatevälja) valikut Burst (sarifotode) tegemiseks. Kõik fotod salvestatakse 10MP.

FOV	Kirjeldus
Wide	Lai vaatenurk juhuks, kui soovid salvestada võimalikult suurt osa kaamera ees toimuvast. Tulemuseks on kalasilmana paistev kaader (eriti just kaadri nurkades), mida saab vajadusel järeltöötluses muuta.
Medium	Keskmine vaateväli, millel keskelt on (jääb mulje) natukene sisse zoomitud.
Narrow	Kõige kitsam vaateväli. Hea salvestamiseks distantsilt. Keskelt jääb mulje nagu oleks sisse zoomitud.

TIME LAPSE REŽIIM

TIME LAPSE VIDEO

Time Lapse Video loob video piltidest, mis salvestatakse iga 0.5 sekundi tagant. See annab Sulle võimaluse salvestada time lapse videofaili, mida saab koheselt ka vaadata ning jagada videona. Time Lapse Video salvestatakse 1080p kvaliteedis ilma audiota (helita).

TIME LAPSE PHOTO

Time Lapse Photo (Foto) salvestab pildid, mis tehakse iga 0.5 sekundi tagant. Sellega saab teha fotosid igast tegevusest, valides hiljem paremad seeriast välja. Samuti saab sedasi salvestada ka time lapse video, kasutades fotode videoks tegemiseks Quik Desktop tarkvara.

TIME LAPSE REŽIIM

SEADED

FOV Field of View

Sinu kaameral on kolm FOV (vaatevälja) valikut time lapse video ja foto jaoks. Mõlemad salvestatakse 0.5 sekundiliste intervallidena.

FOV	Kirjeldus
Wide	Lai vaatenurk juhuks, kui soovid salvestada võimalikult suurt osa kaamera ees toimuvast. Tulemuseks on kalasilmana paistev kaader (eriti just kaadri nurkades), mida saab vajadusel järeltöötluses muuta.
Medium	Keskmine vaateväli, millel keskelt on (jääb mulje) natukene sisse zoomitud.
Narrow	Kõige kitsam vaateväli. Hea salvestamiseks distantsilt. Keskelt jääb mulje nagu oleks sisse zoomitud.

TÄIENDAVAD SEADED

EXPOSURE CONTROL

Ehk Särituse manuaalne reguleerimine on vajalik, kui soovid, et säritus oleks kindla koha järgi pildil. Tavaliselt kaamera mõõdab optimaalse särituse kogu pildilt. Eraldi särituse valimine on kasulik, kui oluline osa kaadrist automaatse särituse järgi oleks kas ala või üle säritatud.

Kui sa muudad seda seadistust, siis puutetundlik ekraan näitab sulle koheselt ka mõju. Kui muudad režiimi, siis pöördub kaamera tagasi originaalmeetodile.

Kasutamine koos Auto Exposure seadega

Selles seades saad määrata, mis kohast kaadris valgustugevust mõõta ning kaamera määrab ise valgustundlikkuse selle punkti optimaalseks valgustamiseks.

Näiteks, kui su kaamera on kinnitatud autosse nii, et suur osa auto sisust on näha, siis on väga suur tõenäosus, et õues toimuv on ülevalgustatud. Et seda muuta, vali valguspunkt õue.

1. Vajuta puutetundlikul ekraanil kuni kuvatakse ruuduke ekraanile.
2. Lohista ruut sinna alale, mida soovid punktsäritusel kasutada. (Sa võid ka vajutada lohistamise asemel sinna alale, kuhu soovid punkti panna.)
3. Vajuta [✔] all paremas nurgas.

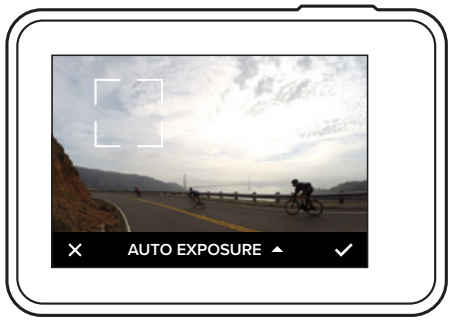

TÄIENDAVAD SEADED

Kasutamine koos Locked Exposure seadega
Selles seades lukustab kaamera valgusmõõtmise punkti ajani, mil selle maha võtad.

Näiteks, oletame et sõidad lumelauaga päikselisel päeval. Manuaalseslt seadistades saab valguse sättida näiteks subjekti jopele, et pildid, mis Sa päeva jooksul teed, on säritatud vastavalt sellele jopele. Seega on see jope ja Sinu subjekt alati ideaalselt valgustatud, olenemata ümbrusest.

1. Vajuta puuteekraani kuni ruudu kujutis väheneb keskele.
2. Liiguta ruut sobivale kohale kaadris (kas vajutades või libistades)
3. Vajuta Auto Exposure tekstile, et see muuta Locked Exposure'ks.
4. Kui oled tulemusega rahul, vajuta [✓]

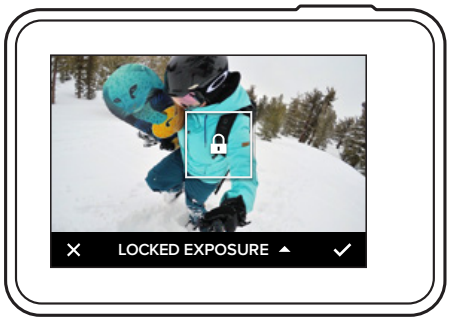

TÄIENDAVAD SEADED

Exposure Control Katkestamine

Exposure Control lülitatakse automaatselt välja kui valid teise režiimi või lülitad kaamera välja. Käsitsi välja lülitamiseks tee nii:

1. Vajuta puuteekraani kuni ruudu kujutis väheneb keskele.
2. Vajuta [✕] vasakul all nurgas.

GOPRO KOHANDAMINE

Alates piiksu tugevusest kuni märguandetule välja lülitamiseni on sul võimalik muuta oma GoPro täpselt selliseks nagu soovid.

VALIKUTE MUUTMINE

1. Peaekraanil tõmba alla ja vajuta Preferences.
2. Vajuta seadel, mida soovid muuta.
3. Väljumiseks, tõmba ekraanil alla..

KUUPÄEV JA KELLAAEG

Kuupäeva ja kellaaega muudetakse automaatselt, kui ühendad kaamera Quik Desktopi tarkvaraga või GoPro mobiilirakendusega. Mõistagi saab neid seadeid ka manuaalselt muuta, kui vaja.

Tähelepanu: Kui aku on kaamerast eemaldatud pikema perioodi vältel, on vaja uuesti sisestada kuupäev ja kellaaeg (automaatselt või manuaalselt).

PIIKSU HELITUGEVUS

Saad valida, kui kõvasti su GoPro piiksub. Valikud on High (tugev, algne seade), Med (keskmine), Low (madal), Off (ilma helita).

LED TULED

Saad valida millised tuled põlevad/vilguvad. Valikud on All On (kõik töötavad, algne seade), All Off (kõik väljas), Front Off (eesmised väljas, tagumised töötavad).

PRO TIP: Lülita märgutuli välja kui filmid läbi akna, et see peegelduses näha ei jääks.

GOPRO KOHANDAMINE

DEFAULT MODE (TEHASESEADED)

Seadistab režiimi, millesse kaamera lülitub kui selle sisse lülitad. Valikus on Video (algne seade), Time Lapse Video, Photo, Burst, ja Time Lapse Photo.

Tähelepanu: See seade ei mõjuta QuikCapture't.

AUTO OFF

Määratud aja möödudes lülitub su GoPro aku säästmiseks välja. Valikud on 5 minutit, 15 minutit (default), 30 minutit, ja Never (ei lülita välja).

Tähelepanu: Häälkäsklused (Voice Control) ei ole võimalik, kui kaamera on väljas. Kasutades häälkäsklusi, vali pikem väljalülitus aeg (või Never).

EKRAANISÄÄSTJA (SCREENSAVER)

Ettemääratud aja möödudes lülitab puuteekraani välja. Kaamera jääb tööle. Et puuteekraan uuesti sisse lülitada, vajuta ekraanile. Valikud on 1 minut (default), 2 minutit, 3 minutit, ja Never (ei lülita välja). Kui puutetundlik ekraan on välja lülitatud, saad ikka kasutada nuppe ja Häälkäsklusi.

(EREDUS) BRIGHTNESS

Reguleerib puutetundliku ekraani eredust. Valikud on 10% kuni 100% (algne seade).

GOPRO KOHANDAMINE

AUTO-ROTATSIOON

See võimaldab sul valida, kas kinnitad kaamerat pea-alaspidi või õiget pidi (Salvestusnupp üleval).

Seade	Kirjeldus
Auto	(Automaatne pildi keeramine) Kaamera saab ise aru, mis pidi ta on sel hetkel kui salvestus nuppu vajutab. NB: kaamera võib orientatsioonist valesti aru saada kui vajutad nuppu hetkel, kui ta liigub (näiteks kaamerat taskust välja võttes).
Up (algne seade))	Kaamerat kasutatakse Salvestus nupp üleval.
Down	Kaamerat kasutatakse Salvestus nupp all (välistab vajaduse hiljem pilt õigeks keerata).

KEEL

Seab keele, milles kaamera menüüd kuvatakse.

VIDEO FORMAT

Video Formaat võimaldab sul valida regionaalsed kaadrisagedused. Kui oled väljaspool Põhja-Ameerikat, siis vali PAL, sest see muudab kaadrisagedused 25 kordajate peale ning tagab, et kunstvalgus ei jää vilkuma. Enamik tänapäevaseid (nuti)seadmeid toetavad mõlemat versiooni olenemata piirkonnast, kus parasjagu viibid. Rohkemaks infoks uuri vastava seadme juhendist.

Seade	Kirjeldus
NTSC	Optimeeritud Põhja-Ameerikas kasutamiseks
PAL	Optimeeritud Põhja-Ameerikast väljas kasutamiseks

TÄHTSAD TEATED

TEMPERATUURI IKOON

	Su kaameral hakkas palav ja nüüd ta vajab jahutust. Tõsta ta päikse käest ära ning oota. Sinu kaameral on sees temperatuuriandurid, mis ütlevad talle, kui tal ebamugav on olla. Midagi sellest katki ei ole, aga võimaluse korral võid üle vaadata paigutuse/jahutuse

PLAASTRI IKOON

	Esineb, kui viimast videofaili mistahes põhjusel ei õnnestunud korralikult salvestada (tavaliselt väga tugev löök vmt mehaaniline mõjutus, mis hetkeliselt kaardi salvestuskiirust muutis). Kaamera proovib automaatselt faili korralikult lõpetada, et saaksid seda hiljem vaadata kuni salvestushäire esinemiseni. Kui näed seda väga tihti, siis tõenäoliselt on mälukaart vigane.

MICROSD KAARDI TEATED

NO SD	SD kaarti pole sees. Kaamera vajab microSD™, microSDHC™ või microSDXC™ kaarti (müügil eraldi), et salvestada fotosid ja videosi.
FULL	Kaart on täis. Kustuta mõningad failid või sisesta uus tühi kaart.
SD ERR	Kaamera ei suuda kaardi formaati välja lugeda. Vorminda kaart kaameras.

SEADETE TAASTAMINE

ÜHENDUSTE TAASTAMINE

See valik kustutab Sinu ühendused ja uuendab kaamera parooli. Kui sa taastad ühendused, pead uuesti ka GoPro soovitud seadega ühendama..

1. Peaekraanilt, tõmba alla.
2. Vajuta Connect > Reset Connections, ja sisi vajuta Reset.

ALGSETE SEADETE TAASTAMINE

See seade taastab kõik Sinu kaamera seaded peale Kuupäeva, Kellaaja ja kaamera kasutaja ning parooli.

1. Peaekraanilt, tõmba alla.
2. Vajuta Preferences > Camera Defaults, ja siis vajuta Reset.

KAAMERA TAASKÄIVITAMINE

Kui su kaamera hangub, saad ta sundida end uuesti käivitama, hoides allSeadistus nuppu [mode] 8 sekundit, mispeale kaamera lülitab end välja. Siis saad ta uuesti käivitada. Kõik seadistused jäävad alles.

TEHASE SEADETE TAASTAMINE

Kui tahad oma GoPro teha nagu uueks (see ei eemalda jälgi kaamera korpuselt, mis ikka ägedaid asju tehes ette tulevad). See seadistus taastab kõikide seadistuste algseaded.

1. Peaekraanilt, tõmba alla.
2. Vajuta Preferences > Factory Reset, ja siis vajuta Reset.

Tehase seadete taastamine ie kustuta Sinu mälukaardilt materjali. Et kustutada oma microSD kaart, vaata MicroSD Kaardi Formaatimine (lk 8).

KINNITAMINE

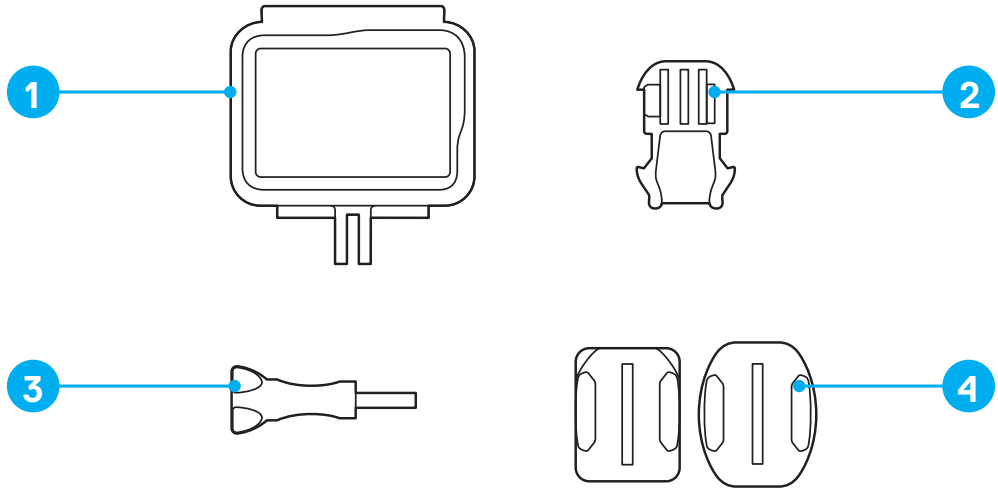

1. Raam
2. Kiirkinnitus
3. Kruvi
4. Kumer + Sile Kleebitav Kinnitus

Raam (Frame (for HERO6 Black/HERO5 Black)) pakub lisakaitset juhuks, kui peaksid oma kaamera maha pillama, niiet raami maksab kaamera ümber hoida, isegi kui see ei ole kuhugi kinnitatud.

HERO on veekindel 10m kui kõik luugid on kinni—eraldi korpust ei ole vaja.

TÄHELEPANU: Raam ei paku lisa veekindlust.

PRO TIP: Vees olevate tegevuste ajal, kasuta lisa kinnitusnööri (camera tether) ja ujukit (Floaty), et Sinu kaamera ujuks vee pinnal ning püsiks kindlalt Sinu lähedal (lisatarvikud on müügis eraldi). Rohkemaks infoks, vaata gopro.com.

KINNITAMINE

KAAMERA KINNITAMINE KINNITUSELE

Et kinnitada oma kaamera kiirkinnitusele, on Sul vaja raami (The Frame) ja kiirkinnitust ning kruvi, olenevalt, millist kinnitust kasutad.

1. Kinnita kaamera raami:
    a. Ava luuk.
    b. Sisesta kaamera raami. Raam esikülg on tehtud nii, et kaamera istub selle vastu ega saa edasi liikuda. Ole kindel, et kaamera on täielikult raami sees.
    c. Sule luuk.
    d. Sulge raamilukk.

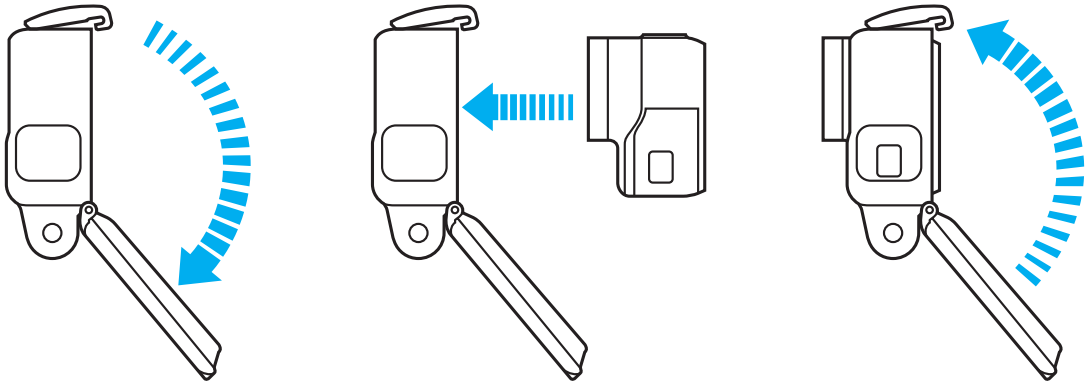

2. Kinnita raam kiirkinnituse külge (kasutades selleks kruvi).

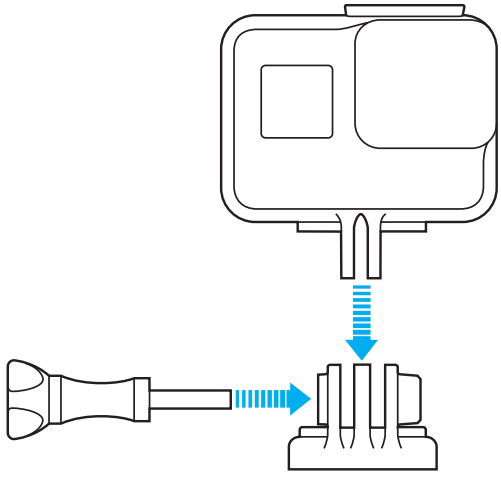

KINNITAMINE

Järgi juhiseid Kinnitamine (lk 59), et kinnitada kleebitav kinnitus pinnale.

3. Lükka kiirkinnitus kleebitavasse kinnitusse.:
    a. Lükka kummist lukk kinnituse otsas üles.
    b. Lükka kiirkinnitus kleebitava kinnituse soonte vahele kuni kuuled klõksu.
    c. Vajuta kummist lukk alla nii, et see läheb ilusti lapikuks kinnituse vahele.

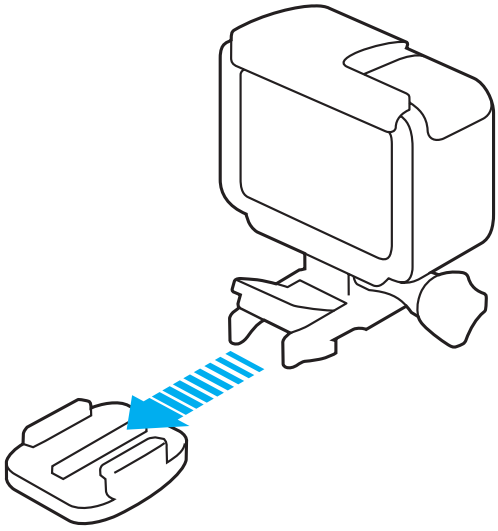

KINNITAMINE

PRO TIP: Kui kinnitad oma HERO tagurpidi, siis kaamera automaatselt keerab pildi õigeks. Rohkemaks infoks, vaata Auto-Rotatsioon(lk 52).

KINNITAMISE JUHISED

Siledate ja kumerate kleebitavate kinnituste kasutamine teeb kaamera kinnitamise oma varustuse külge lihtsaks. Kiirkinnitusklambriga saad kaamera igal hetkel eemaldada või täpselt õigesse kohta tagasi panna:

- Kleebi kleebitav kinnitus vähemalt 24 tundi enne kasutamist.
- Kleebitavaid kinnitusi võib kasutada ainult siledatel pindadel. Poorsed või reljeefsed pinnad ei võimalda liimil korralikult töötada. Kui paned kinnituse paika, vajuta sellele nii tugevalt, et kogu kleebise pind oleks kinnitatava pinnaga ilusti ühenduses.
- Paigalda kinnitus ainult puhtale pinnale. Õlid, mustus, vahad ja muu mõjutavad kinnituse kvaliteeti (NB: Paljud uued klaasid, kiivrid jmt on tootmise järgselt kaetud läikevahade või jääkidega, palun eemalda see enne kui oma kinnituse sellisele pinnale kleebid, sest kinnituse eemaldumine ja/või sellest tekkinud kahjud ei kuulu garantii alla!
- Kleebi kinnitusi ainult toatemperauuril ja ainult objektidele, mis on samuti toatemperatuuril. Talvel õues kleebitud kinnitused ei jää pidama. Kohe üldse mitte. Ausalt! Sa poleks esimene inimene, kes selliselt paigaldatud kinnituse tõttu oma kaamerast ilma jääks.
- Jälgi võimalikke spetsiifilisemaid regulatsioone, mis kaamera kinnitamisel või kasutamisel sind mõjutada võivad.

KINNITAMINE

- Veespordi juures soovitame kasutada nii Floaty’t kui turvarihmasid (müügil eraldi).

HOIATUS: Vigastuste vältimisteks, ära kasuta kinnitusnööri või rihmu, kui kinnitad kaamera kiivri külge. Ära kinnita kaamerat otse suuskade või lumelaua külge.

Rohkemaks infoks, vaata **gopro.com**.

HOIATUS: Kui kasutad kaamerat kiivril, vali alati kiiver, mis vastab vajalikele turvastandarditele ning on sobilik sinu spordiala jaoks.

Vali õige kiiver vastavalt spordialale ja ole kindel, et see on Slnule õige suurusega ning sobib ideaalselt pähe. Ole kindel, et kiiver on korras ja järgi kiivri tootja juhiseid vastavaks kasutuseks.

Iga kiiver, mis on saanud põrutada, tuleks välja vahetada. Mitte ükski kiiver ei suuda Sind kaitsta igas õnnetuses.

KÜLJELUUGI EEMALDAMINE

Mõnedes olukordades on vajalik kaameralt kaitseluuk eemaldada, näiteks ühendamisel Karma gimbaliga (müüakse eraldi) või välise mikrofoniga ühendamisel.

HOIATUS: Eemalda luuk ainult kuivades ja puhastes oludes. Ilma kaitseluugita ei ole su kaamera veekindel. Ära kasuta kaamerat lahtise luugiga.

KÜLJELUUGI EEMALDAMINE

1. Hoia alla Küljeluugi avamise nuppu ja libista luuk kaamerast väljapoole lahti.
2. Täiesti lahtises asendis, eemalda liigset jõudu rakendamata luuk kaamera küljest.

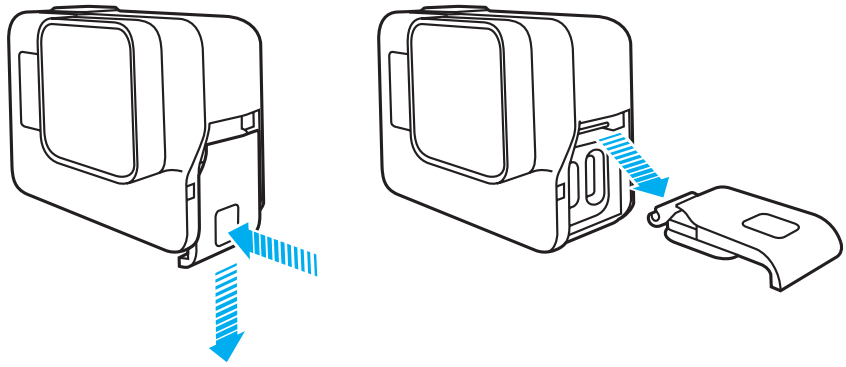

KÜLJELUUGI EEMALDAMINE

LUUGI TAGASI KINNITAMINE

1. Lükka luugi alumine osa luugist endast võimalikult kaugele (võib vajutada luugi avamise nupule, et paremini avaneks), et see oleks täielikult väljaulatuv.

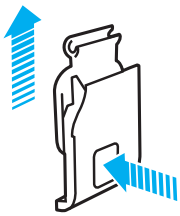

2. Kõige lahtisemas asendis suru luuk liigset jõudu rakendamata tagasi kaamera külge (hõbedane väike toru).

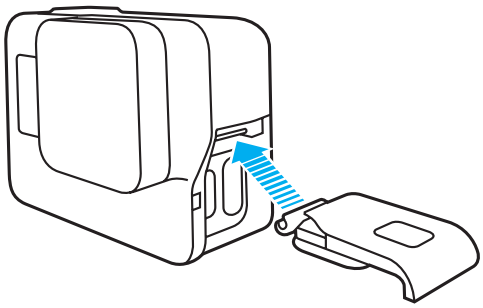

HOOLDUS

Su GoPro hoolitseb sinu eest, kui Sina hoolitsed tema eest:

- Kaamera on veekindel kuni 10m sügavusele - mingit korpust ega lisavigureid vaja ei ole, aga tee alati kindlaks, et kaitseluuk on suletud!
- Enne kui kaitseluugi sulged, kontrolli, et tihendi vahel ei oleks mustust. Üks liivatera või juuksekarv võib sinu kaamerast teha mitte veekindla kaamera. Puhastamiseks kasuta riidest lappi (nb, paberist taskurätid jmt võivad jätta kiude tihendi vahele!).
- Enne luugi avamist tee kindlaks, et kaamera oleks puhas ja kuiv. Kui käisid krossi sõitmas ja su kaamera näeb välja nagu rusikasuurune mudapall, siis pese see enne voolava vee all ning kuivata rätikuga.
- Kui kaamera on porisena seisma jäänud, pane ta enne luugi avamist 15 minutiks kraanivette likku, et luugi ümbrusest mustus lahti saaks tulla ning seejärel loputa voolava vee all ja kuivata rätikuga.
- Parimaks helisalvestuseks raputa kaamerat või puhu mikrofoniavadesse, et vesi sealt peale veest välja tulekut eemaldada. Ära kasuta kompressorit, sest see võib mikrofoni kaitsemembraane kahjustada.
- Kui su kaamera on käinud soolases vees, siis loputa kaamera peale kasutamist alati värske veega puhtaks ja kuivata rätikuga.
- Objektiivi puhastamiseks kasuta pehmet ja puhast riidelappi. Kui mustus jääb pidama klaasi ja ümbritseva rõnga vahele, puhasta see voolava veega, ära kasuta selleks noa otsa vms.

AKU INFORMATSIOON

AKU ELUEA PIKENDAMINE

Aku indikaator kaameral vilgub ja näitab, et aku on tühi kui alles on jäänud alla 10% mahtuvusest. Kui see viimnegi vurts otsa saab, lõpetab kaamera salvestuse ning lülitab end välja.

Aku eluea maksimaalseks pikendamiseks, juhindu nendest, kui võimalik::

- Lülita välja WiFi
- Salvesta videot madalamatel resolutsioonidel ja kaadrisagedustel
- Lülita välja Protune
- Kasuta seadeid:
    - QuikCapture (lk 20)
    - Ekraanisäästja (lk 51)
    - Eredus (lk 51)

SALVESTAMINE LAADIMISE AJAL

Saad kasutada kaamera kogu funktsionaalsust, kui ta laeb kas USB akupanga, GoPro seinalaadija või GoPro autolaadija kaudu. Juhul, kui laed GoPro'd arvutist, siis laadimise ajal kaamerat kasutada ei saa. NB: salvestamise ajal kaamera akut ei lae, vaid kasutab välist toidet. Laadimine jätkub kui salvestamine lõppeb

Tähelepanu: Kuna laadimise ajal on küljeluuk lahti, siis ei ole ka kaamera veekindel laadimise ajal.

HOIATUS: **Mitte originaallaadija kasutamine (eriti kui laadija tundub liiga soodne, et olla tõsi) võib kahjustada akut. Kui kasutad mitte GoPro laadijat, siis veendu eelnevalt, et väljundpinge oleks 5V ja väljundvool 1A.**

AKU INFORMATSIOON

AKU HOIUSTAMINE JA KÄSITSEMINE

Sinu GoPro sisaldab palju tundlikke elemente, aku nende hulgas. Akule ei meeldi väga külmad ja väga kuumad temperatuurid. Väldi ka kaamera järsku jahutamist või kuumendamist, sest kaamera sisse võib sellest kondents tekkida ning kaamera võib rikneda. Kuna sellist kondentsi tekkimist on tootja poolt võimatu vältida, ei kuulu veekahjustused garantii alla.

Aku sisu ei ole kasutaja poolt vahetatav. Kui sul esineb akuga probleem, võta ühendust enda müügikohaga.

Ära kuivata kaamerat mikrolaineahjus (no tõesti, seda lauset lugedes said ju aru, et tegu on USA tootjaga, eks?) aga mitte ka fööniga, ega radiaatori peal, sest see võib kaameras tekitada kondentsi, mis taaskord võib viia veekahjustusteni, mis pole garantiiga kaetud.

Ära muuda füüsiliselt kaamerat, graveerides sinna enda nime vmt. See võib mõjutada vastupidavust/turvalisust jmt. Kohe kindlasti mõjutab see garantii kestvust.

HOIATUS: Ära viska, ava, vääna, deformeeri, kuumuta, jahuta ega värvi kaamerat. Laadides pane tähele, et tegu on USB-C, mitte lightning või micro USB pesaga. Kui jõud on taga, õnnestub ka suvel suusatada ning vale pistik pesasse suruda, aga kasu sellest küll midagi pole. Kaamera aku võib tekitada plahvatuse või põlengu juhul, kui seda mehhaaniliselt liigselt mõjutada.

AKU ÄRA VISKAMINE

Su GoPro aku sisaldab taaskasutatavaid materjale ning kui tood selle kas kaamera ostukohta või viid ettevõttesse, kus müüakse akusid/patareisid, siis suunatakse see taaskasutusse. Igatahes ära viska akut lõkkesse, sest see plahvatab ning ära viska maha, sest see on lihtsalt inetu tegu.

AKU INFORMATSIOON

HOIATUS: Kasuta ainult tootje poolt kinnitatud ja soovitatud asendus akusid oma kaameras.

KORDUVAD KÜSIMUSED

MINU GOPRO EI LÜLITA SISSE

Tee kindlaks, et aku on laetud. Saad akut laadida kas USB pesast arvutil või mõne GoPro adapteriga.

MINU GOPRO EI TEE MIDAGI, KUI VAJUTAN NUPPU

Vaata GoPro Restart (lk 55).

SALVESTUSED HAKIVAD ARVUTIS

Enamuse ajast ei ole see probleem põhjustatud failist, vaid ühest järgmistest võimalustest:

- Mittesobiva mängija kasutamine arvutis. Mitte kõik video mängijad ei toeta H.264 koodekit. Parimate tulemuste saamsieks, lae alla viimane Quik desktop tarkvara versioon gopro.com/apps.
- Sinu arvuti ei ole piisavalt kiire failide mahamängimiseks. Mida kõrgemat resolutsiooni või kaadrisagedust kasutad, seda rohkem peab su arvuti vaeva nägema nende mängimiseks.

  Proovi filmida resolutsioonis 720p30, et vaadata, kas neid resolutsioone on su arvutil lihtsam maha mängida. Lülita ka Protune välja.

UNUSTASIN OMA KAAMERA PAROOLI JA KASUTAJANIME

Peaekraanil tõmba alla ja vajuta Connect > Name & Password.

MA EI TEA MIS TARKVARA VERSIOON MU KAAMERAL ON

Peaekraanilt tõmba alla. Seejärel vajuta Preferences > About This GoPro. Tarkvara versiooni number (Version Number) ongi see versioon, mis Su kaameral peal.

KORDUVAD KÜSIMUSED

MA EI LEIA KAAMERA SEERIANUMBRIT

Kaamera seerianumber on kirjas erinevates kohtades:

- Preferences > About This GoPro
- Aku pesas (eemalda aku, et näha)
- Kaamera originaalpakendi põhja all
- Sinu kaamera microSD kaardil (failis nimega version.txt, mis on MSC kaustas)

Rohkemate küsimuste vastuste leidmiseks, vaata **gopro.com/help**.

KLIENDITUGI

Kõige parema klienditeeninduse ja probleemilahendused saad oma müügikohast. Inglise keelset abi saad **gopro.com/help**.

KAUBAMÄRGID

GoPro, HERO, Protune ja SuperView kaubamärgid või registreeritud kaubamärgid kuuluvad GoPro, Inc'le U.S.A's ja rahvusvaheliselt. Teised nimed ja kaubamärgid kuuluvad nende omanikele. © 2017 GoPro, Inc. All rights reserved.

REGULATSIOONID

Et näha kogu riikide sertifikatsioonide nimekirja, vaata kaameraga kaasa tulevaid pabereid või külasta **gopro.com/help**.

HIGH DEFINITION MULTIMEDIA INTERFACE