HERO 5
BLACK

KASUTUSJUHEND

Jälgi GoPro'd sotsiaalmeedias

facebook.com/GoPro

youtube.com/GoPro

twitter.com/GoPro

instagram.com/GoPro

Et alla laadida see kasutusjuhend teises keeles, vaata **gopro.com/help**.

FRENCH Et alla laadida see kasutusjuhend teises keeles, vaata **gopro.com/help**.

GERMAN Et alla laadida see kasutusjuhend teises keeles, vaata **gopro.com/help**.

ITALIAN Et alla laadida see kasutusjuhend teises keeles, vaata **gopro.com/help**.

SPA LA Et alla laadida see kasutusjuhend teises keeles, vaata **gopro.com/help**

SPA ES Et alla laadida see kasutusjuhend teises keeles, vaata **gopro.com/help**.

PT BR Et alla laadida see kasutusjuhend teises keeles, vaata **gopro.com/help**.

DUTCH Et alla laadida see kasutusjuhend teises keeles, vaata **gopro.com/help**.

POLISH Et alla laadida see kasutusjuhend teises keeles, vaata **gopro.com/help**.

SWEDISH Et alla laadida see kasutusjuhend teises keeles, vaata **gopro.com/help**.

RUSSIAN Et alla laadida see kasutusjuhend teises keeles, vaata **gopro.com/help**.

JAPANESE Et alla laadida see kasutusjuhend teises keeles, vaata **gopro.com/help**.

CS Et alla laadida see kasutusjuhend teises keeles, vaata **gopro.com/help**.

CT Et alla laadida see kasutusjuhend teises keeles, vaata **gopro.com/help**.

KOREAN Et alla laadida see kasutusjuhend teises keeles, vaata **gopro.com/help**.

SISUKORD

Sinu HERO5 Black	6
Ettevalmistused	8
Sinu GoPro	16
Režiimide ja seadistuste kaart	20
QuikCapture	22
Video ja fotode salvestamine	24
Hääljuhtimine	27
Salvestuste vaatamine	30
Kaamera kasutamine HDMI teleriga	33
Ühendamine Capture äpp'iga	35
Salvestuste mahalaadimine	36
Video režiim: Salvestusrežiimid	39
Video režiim: Seadistused	41
Video režiim: Seadistused professionaalidele	48
Foto režiim: Salvestusrežiimid	50
Foto režiim: Seadistused	52
Foto režiim: Seadistused professionaalidele	54
Time lapse režiim: Salvestusrežiimid	56
Time lapse režiim: Seadistused	58

SISUKORD

Time lapse režiim: Seadistused professionaalidele	62
Edasijõudnute seadistused	63
Ühendamine audioseadmega	73
Sinu GoPro seadistamine	74
Tähtsad teavitused	78
Kaamera tehaseseadete taastamine	79
Kinnitamine	80
Kaitseluugi eemaldamine	85
Hooldus	87
Aku informaation	88
Korduvad küsimused	91
Klienditugi	93
Kaubamärgid	93
Sertifikaatide informaatsioon	93

SINU HERO5 BLACK

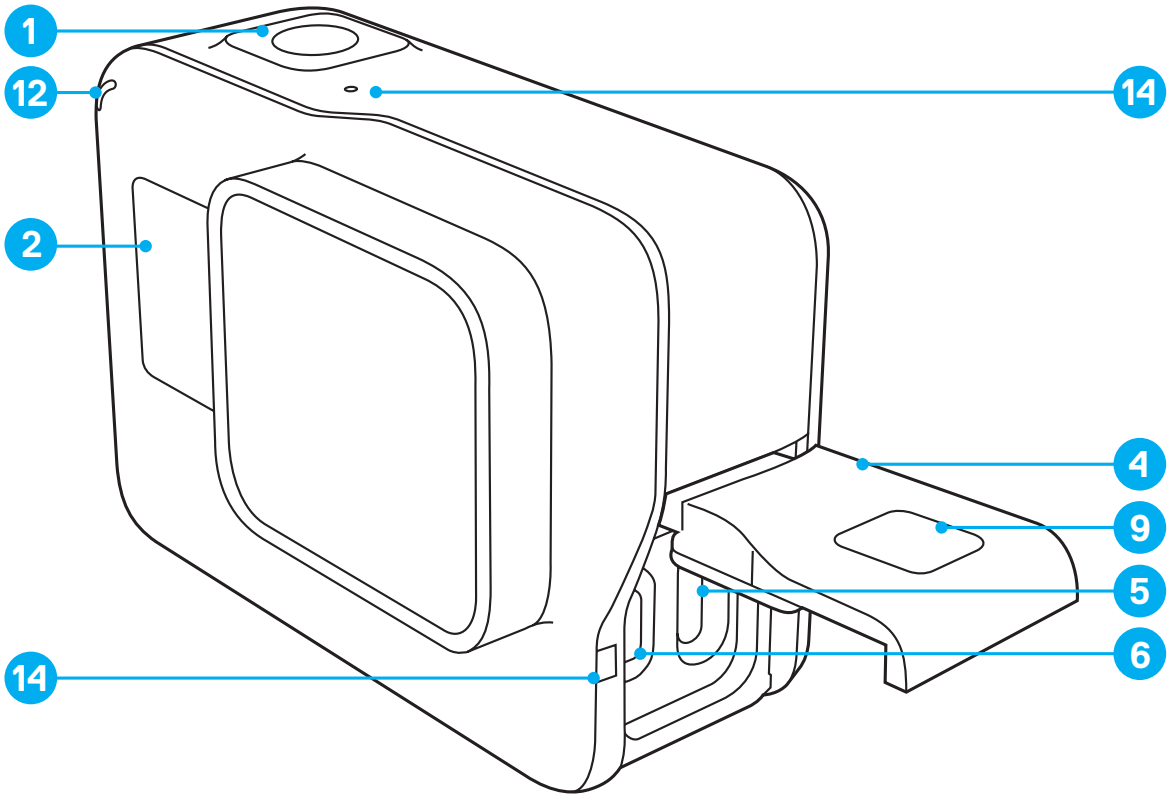

1. Salvestusnupp [◯]
2. Kaamera juhtekraan
3. Seadistuste nupp [mode]
4. Küljeluuk
5. USB-C pesa
6. Micro HDMI Port
   (kaabel ei sisaldu komplektis)
7. Kõlar
8. Aku luuk
9. Luugi avamise nupp

SINU HERO5 BLACK

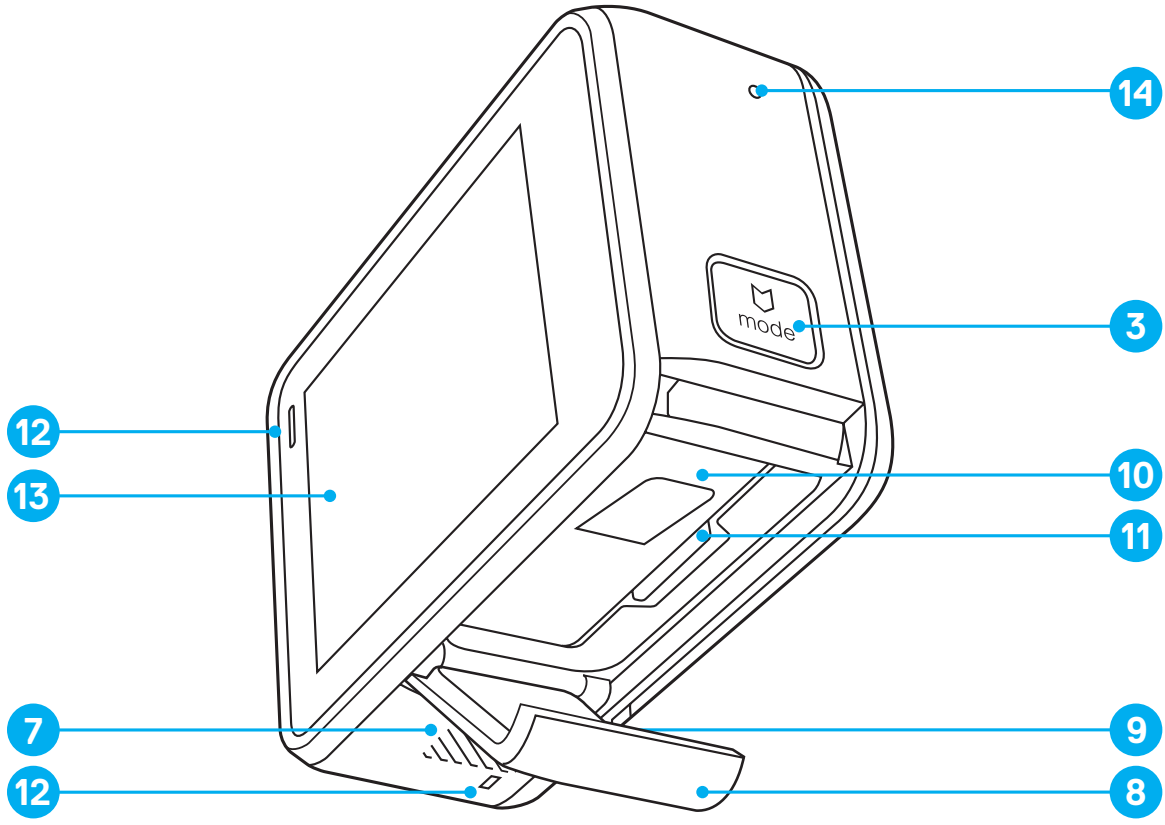

10. Aku
11. microSD kaardipesa
12. Kaamera märguandetuli
13. Puutetundlik ekraan
14. Mikrofon

Ettevalmistused

Sinu uus HERO5 Black. Et salvestada videoid või fotosid, on sul vaja microSD mälukaarti (müüakse eraldi).

MICROSD KAARDID

Kasuta tuntud brändide mälukaarte, mis vastavad neile tingimustele:

- microSD, microSDHC, või microSDXC
- Klass 10 või UHS-I reiting
- Mahtuvus kuni 128GB

Soovituslike microSD kaartide nimekirja leiad **gopro.com/workswithgopro.**

Kui mälukaart saab salvestuse ajal täis, siis kaamera lõpetab salvestamise ja näitab puuteekraanil teadet *FULL*.

Tähelepanu: Ole ettevaatlik, kui kasutad mälukaarte. Väldi vedelikke, tolmu ja mustust. Ettevaatusabinõuna lülita kaamera välja enne kaardi sisestamist või väljavõtmist. Jälgi tootja juhiseid soovituslike töötemperatuuride kohta.

MICROSD KAARDI VORMINDAMINE

Et microSD kaarti parimas töökonditsioonis hoida, vorminda seda regulaarselt, soovitatavalt iga kord kui kaardi tühjendad. NB: vormindamine kustutab kõik kaardil oleva materjali, seega ole kindel, et oled eelnevalt maha laadinud kõik oma fotod ja videod.

Kaardi vormindamiseks libista sõrmega ekraanil alla, siis vajuta preferences > Format SD Card > Delete.

ETTEVALMISTUSED

AKU LAADIMINE

Parima kasutuskogemuse saamiseks soovitame enne kasutamist aku täielikult täis laadida.

1. Hoia all **Luugi avamise** nuppu aku luugil, siis libista luuk lahti.

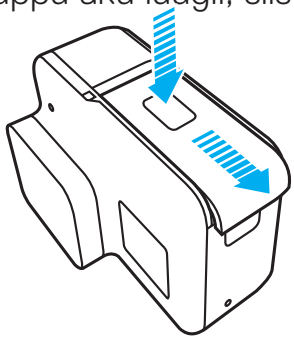

Sisesta microSD kaart nii, et etikett on suunatud Aku poole (microSD kaardi paigaldamine is ei ole aku laadimiseks vajalik).

Märkus: Et eemaldada kaart, vajuta seda pesasse oma sõrmeküünega ja ta tuleb pesast välja.

2. Sisesta aku, siis sulge luuk.

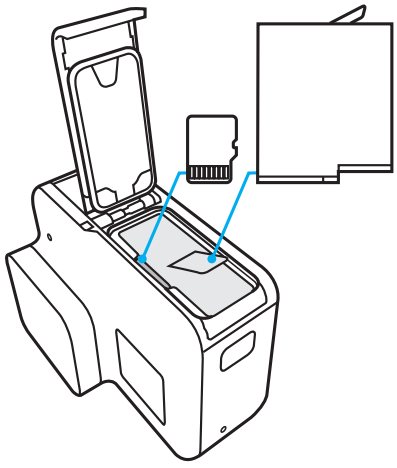

3. Hoia all **Luugi avamise** nuppu küljeluugil, siis libista luuk lahti.

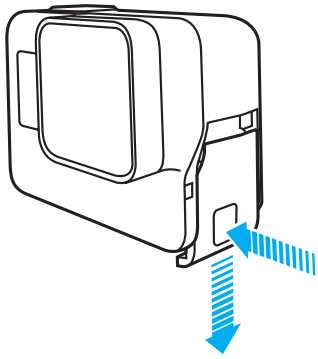

4. Ühenda kaamera arvutiga või USB laadimis adapteriga, kasutades komplektis sisalduvat USB-C kaablit.
5. Lülita kaamera välja. Kaamera märguandetuli lülitub laadimise ajal sisse ja lülitub välja, kui laadimine on valmis.

   Kui laed kaamerat arvutist, siis veendu, et arvutil oleks toide ja ta oleks sisse lülitatud. Kui kaamera märguandetuli ei lülitu sisse, kasuta teist USB pesa.

Aku laeb end 100% täis umbes kolme tunniga. Rohkem informatsiooni leiad: *Aku Informaation* (lehekülg 88).

Nõuanne: Kiireimaks laadimiseks kasuta GoPro Superchargerit (müüakse eraldi). Kaamerat saad laadida ka ühilduva USB seina- või autotoite adapteriga.

Ettevalmistused

KAAMERA TARKVARA UUENDAMINE

Et saada parim kasutuskogemus, kontrolli, et su kaameral oleks värskeim tarkvarauuendus. Kui su kaamera on arvutis ühendatud kas GoPro Captrue app'iga või Quick tarkvaraga, kontrollitakse uuendusi automaatselt ning uue tarkvara saadavuse korral pakutakse võimalust see paigaldada.

1. Lae alla järgmised app'id:
   - "Capture" Apple© App Store© st või Google Play™ st.
   - Quik arvutile aadressilt **gopro.com/apps**
2. Ühenda kaamera nutitelefoni, tahvelarvuti või arvutiga. Kui uuendus on saadaval, teavitab tarkvara sind sellest ning annab juhised installeerimiseks.

   Tarkvarauuendust saab teha ka käsitsi, kasutades microSD kaarti ja kaardilugejat (müüakse eraldi). Detailse info värskeimate tarkvarauuenduste kohta leiad **gopro.com/update**.

Nõuanne: Et näha oma tarkvara versiooni, libista alla põhiekraanilt ning vajuta Preferences > About This GoPro.

Ettevalmistused

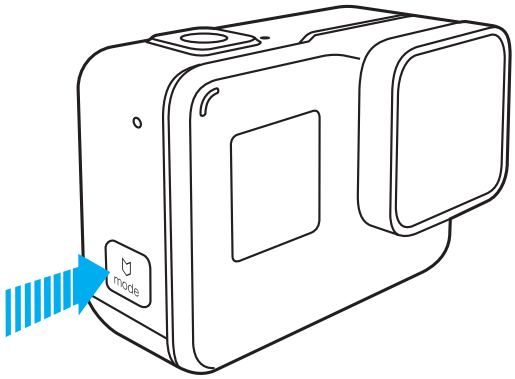

SISSE JA VÄLJALÜLITAMINE

Sisse lülitamiseks:
Vajuta Sead**istu**s nuppu [mode]. Kaamera piiksub mitu korda ning kaamera märguandetuli vilgub. Kui puuteekraanile või kaamera juhtekraanile ilmub mingit tüüpi info, siis sinu kaamera on sisse lülitatud.

Välja lülitamiseks:
Vajuta ja hoia Sead**istu**s nuppu [mode] all kaks sekundit. Kaamera piiksub mitu korda ning kaamera märguandetuli vilgub.

Hoiatus: Palun ole ettevaatlik, kui kasutad GoPro'd oma actioni jäädvustamisel. See kaamera on suure tõenäosusega vastupidavam kui sina ning me arvame, et mitte ükski epic shott ei ole väärt haiglakülastust. Suhtu lugupidavalt ka inimestesse sinu ümber ning piirangutesse, mis võivad kehtida filmimisele/pildistamisele kohas kus oled.

Ettevalmistused

KAAMERA JUHTEKRAAN

Hetkeseisust hea ülevaate annab kaamera esiküljel asuv juhtekraan, mis näitab režiimide ja seadistuste kohta järgmist informatsiooni:

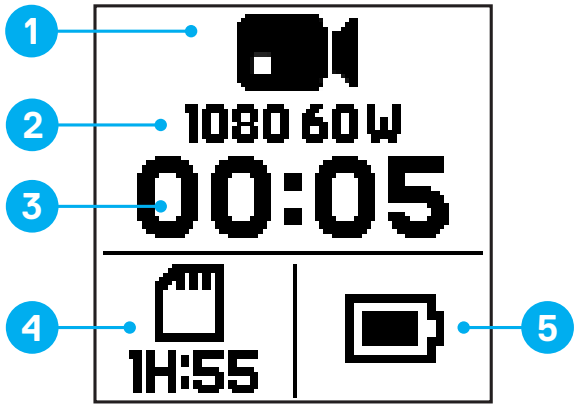

1. Kaamera režiim
2. Seadistused
3. Salvestatud failide arv/hetkel salvestatava video pikkus
4. Allesjäänud microSD kaardi mälumaht
5. Aku indikaator

Märkus: ikoonid ja seadistused varieeruvad sõltuvalt režiimist, siin on näidatud videosalvestuse aegne ekraanikuva.

Ettevalmistused

PUUTETUNDLIK EKRAAN

Puuteekraan kaamera tagaküljel on kaamera põhieakraan, mis näitab järgmist infot režiimide ja seadistuste kohta (sõltuvalt režiimist on näidatavad seaded erinevad):

1. WiFi sees/väljas
2. GPS sees/väljas
3. Alles jäänud salvestusaeg/Salvestatud fotode arv
4. Aku täituvus
5. Kaamera režiim
6. Seadistused
7. Seadistused professionaalidele (ikoonid)

Märkus: Puuteekraan ei tööta vee all.

Ettevalmistused

PUUTETUNDLIKU EKRAANI LIIGUTUSED

Kasuta neid liigutusi, et navigeerida puuteekraanil. Sõrme libistamisel tee seda ekraani servast alates.

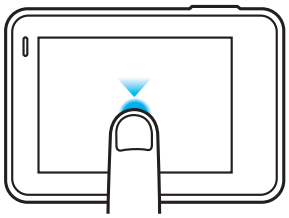

Vajutus
Teeb valiku või lülitab seadistuse sisse/välja.

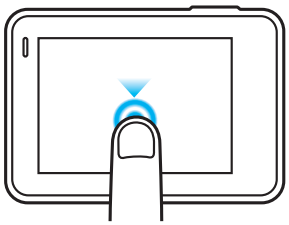

Vajuta ja hoia
Avab Exposure Control (särituse) seadistuse.

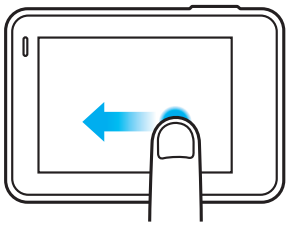

Libista vasakule
Avab hetkerežiimi seadistused professionaalidele (kui on saadaval).

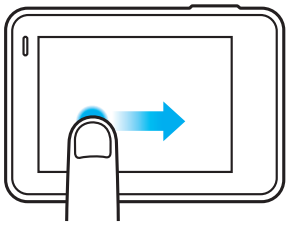

Libista paremale
Avab salvestuste vaatamise.

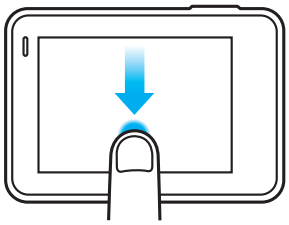

Libista alla
Põhiekraanilt. Avab Connections (Ühenduste) ja Preferences (seadistused) menüüd. Teistel hetkedel liigub tagasi põhiekraanile.

Nõuanne: Et puuteekraan lukustada (vältimaks ekslike vajutusi) libista põhiekraanilt alla ja vajuta luku märgile [🔒]. Ikooni uuesti vajutades taastub puuteekraani fuktsionaalsus.

Sinu GoPro

REŽIIMID

Sinu HERO5 Black'il on kolm režiimi: Video, Foto, ja Time Lapse.

Video

Video režiimis on kolm salvestusvõimalust: Video, Video ja foto ja Ülesalvestus. Täpse kirjelduse salvestusvõimaluste kohta leiad *Video režiim: Salvestusrežiimid* (lehekülg 39).

Foto

Foto režiimis on kolm salvestusvõimalust: Foto, Burst, ja Night. Täpse kirjelduse salvestusvõimaluste kohta leiad *Foto režiim: Salvestusrežiimid* (lehekülg 50).

Time Lapse

Time Lapse režiimis on kolm salvestusvõimalust: Time Lapse Video, Time Lapse Foto, Night Lapse Foto. Täpse kirjelduse salvestusvõimaluste kohta leiad *Time lapse režiim: Salvestusrežiimid* (lehekülg 56).

Visuaalse kaardi kõikide oma GoPro režiimide ja seadistustega leiad *Režiimide ja Seadistuste kaart* (lehekülg 20).

PUUTETUNDLIKU EKRAANI KASUTAMINE

1. Põhiekraanil vajuta ikooni all vasakus nurgas.
2. Vajuta sobivale salvestusrežiimi valikule (Video, Foto, või Time Lapse).
3. Vali salvestusrežiimi seadistus selle all olevast nimekirjast.

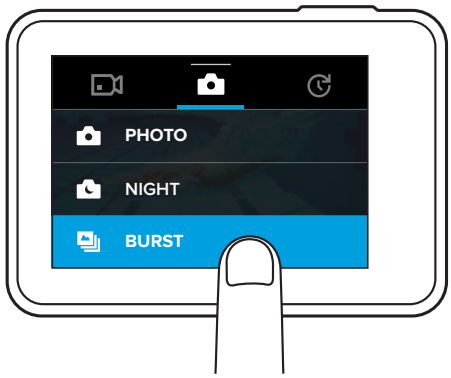

4. Põhieakraanil vajuta seadistusel, mida soovid muuta.
5. Vajuta uuel valikul (saadavalolevad valikud on valged). Kaamera viib su tagasi põhiekraanile.

Kui valid video resolutsiooni (RES), mis ei toeta eelnevalt valitud kaadrisagedust (FPS), ilmub teavitus, mis viib su automaatselt FPS valikusse, kust saad valida sobiva väärtuse. Sarnane teade ilmub, kui valid FPS, mis ei ole toetatud eelnevalt valitud resolutsiooniga.

6. Et muuta professionaalidele mõeldud seadistusi, libista vasakule.

Märkus: Mitte kõikidel salvestusrežiimidel ei ole seadistusi professionaalidele.

7. Et professionaalidele mõeldud seadistusi sisse lülitada, vajuta [⏻].

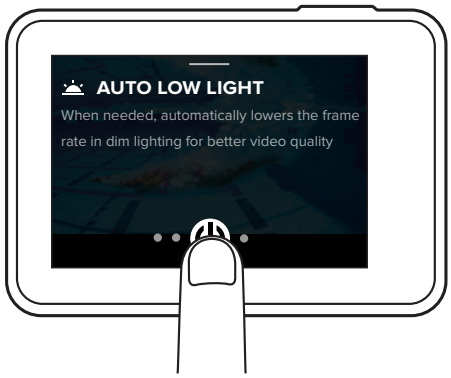

8. Et pöörduda tagasi põhieakraanile, libista alla.

REŽIIMIDE VAHETUS SEADISTUSTE NUPUGA

Sead**istu**s nupp võimaldab sul kiiresti salvestusrežiimide vahel liikuda. Näiteks, kui olid video režiimis teinud valikuks Video, foto režiimis valikuks Night Foto ja Time Lapse režiimis Time Lapse Video, siis liigud nende valikute vahel.

Pane tähele, et Burst foto ilmub nendes valikutes alati. Nii saad pildistada kiiresti liikuvaid objekte ilma foto režiimi seadistust muutmata.

Sinu GoPro

NAVIGEERIMINE NUPPUDEGA

Kui kasutad kaamerat vee all, kasuta nuppe ja kaamera juhtekraani, et režiime ja seadistusi muuta.

1. Sisselülitatud kaameral hoia all Sead**istu**s nuppu [mode] ja vajuta sal**vestus** nuppu [◯].
2. Kasuta Sead**istu**s nuppu, et liikuda läbi seadistuste.

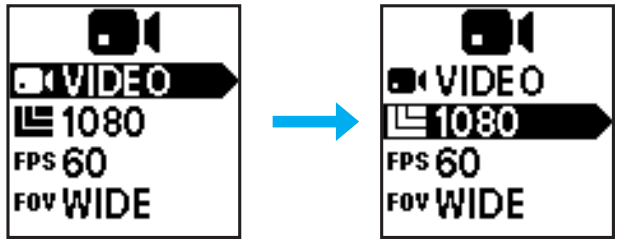

3. Vajuta sal**vestus** nuppu, et liikuda läbi valikute selle seadistuste all. Et kinnitada valik, liigu edasi.

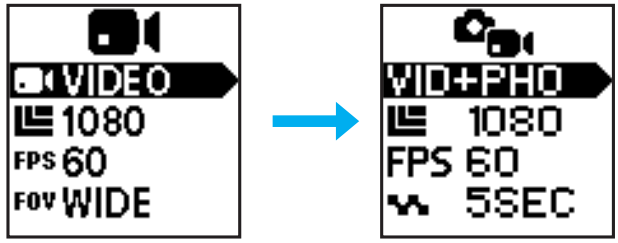

4. Et väljuda, vajuta ja hoia Salv**estus n**uppu, või liigu menüüvalikule Done.

Režiimide ja Seadistuste kaart

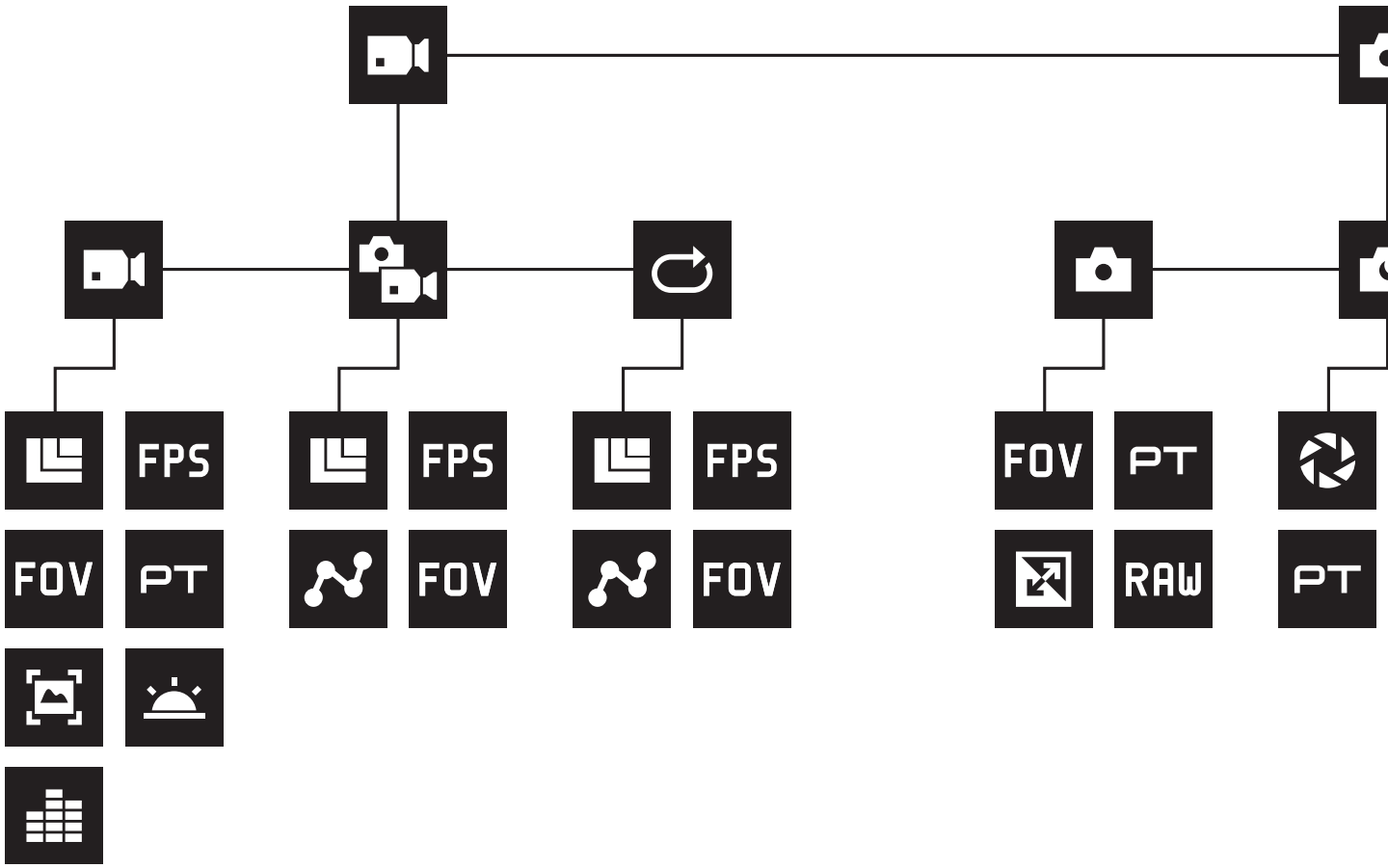

	Auto Low Light
	Burst / seeriafoto
FOV	FOV /vaatenurk
FPS	FPS / kaadrisagedus
	Intervall
	Ülesalvestus

	Manuaalne audio juhtimine
	Night Foto / ööfoto
	Night Lapse Foto
	Foto režiim / üksikfoto
PT	Protune

Režiimide ja Seadistuste kaart

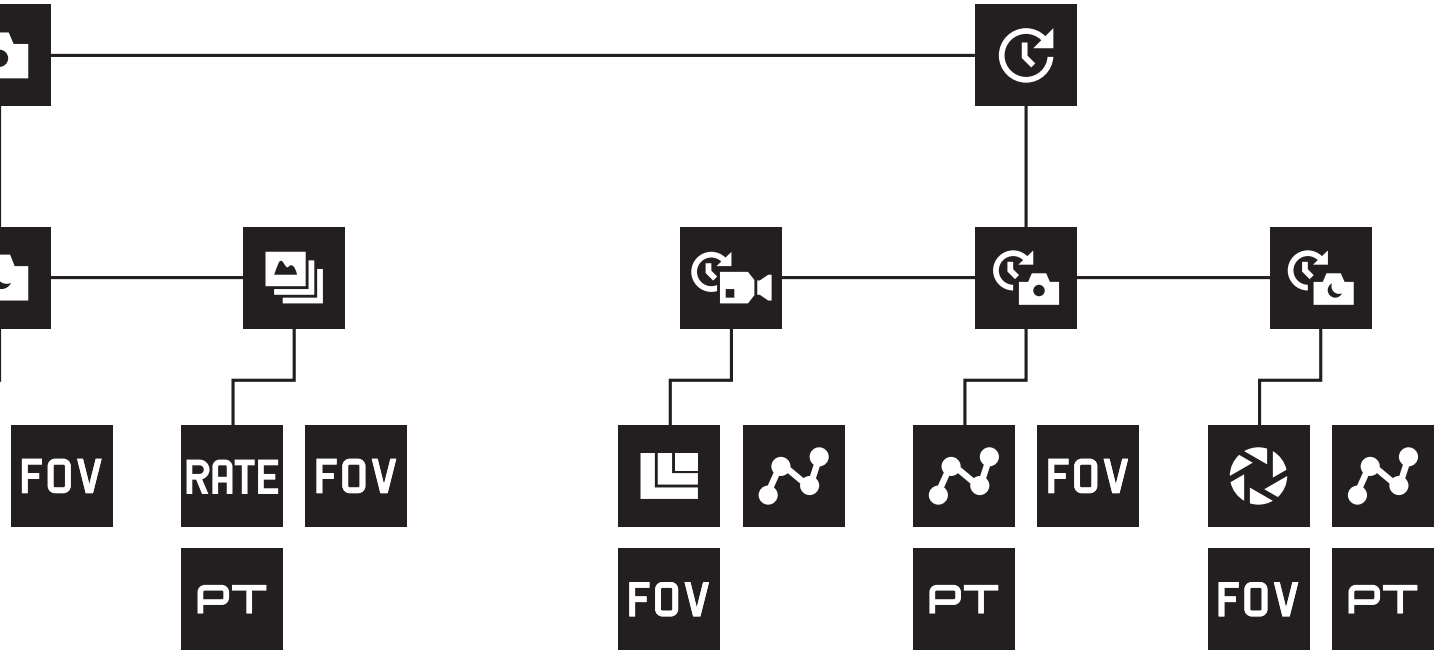

RATE	Rate
RAW	RAW
	Resolutsioon (RES)
	Shutter / säriaeg
	Time lapse režiim
	Time Lapse Foto

	Time Lapse Video
	Video režiim / Video
	Video ja foto
	Video stabilisaator
	WDR

QUIKCAPTURE

QuikCapture on kõige kiirem viis video või Time Lapse sisu salvestamiseks HERO5 Blackiga, sest kaamera on sisse lülitatud ainult siis, kui ta parasjagu salvestab. Tänu sellele kestab ka aku kauem.

VIDEO SALVESTAMINE QUIKCAPTURE REŽIIMIS

1. Kui kaamera on välja lülitatud, vajuta **Salvestus** nuppu [◯].

   Kaamera lülitub sisse, piiksub mitu korda ja alustab salvestamist selles video salvestusrežiimis, mida viimati kasutasid (video, video ja foto, või ülesalvestus). Kaamera märgutuli vilgub seni, kuni kaamera salvestab.

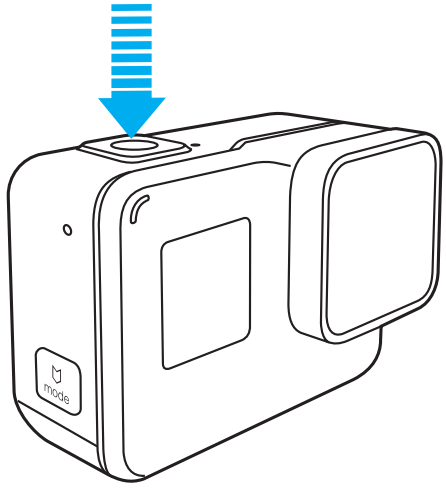

2. Salvestuse lõpetamiseks vajuta **Salvestus** nuppu uuesti.

   Kaamera lõpetab salvestamise, piiksub mitu korda ja lülitab end automaatselt välja, et pikendada aku kestvust.

Et salvestada teisi video tüüpe, vaata *Video ja fotode salvestamine* (lehekülg 24).

QUIKCAPTURE

TIME LAPSE VIDEO JA FOTODE SALVESTAMINE QUIKCAPTURE REŽIIMIS

1. Väljalülitatud kaameral vajuta ja hoia **Salvestus** nuppu [◯] mõned sekundid all, kuni salvestus algab.

   Kaamera lülitub sisse, piiksub mitu korda ja alustab salvestamist salvestusrežiimis, mida viimati kasutasid (Time Lapse Fotod, Time Lapse Video või Night Lapse). Kaamera märguandetuli vilgub seni, kuni kaamera salvestab.

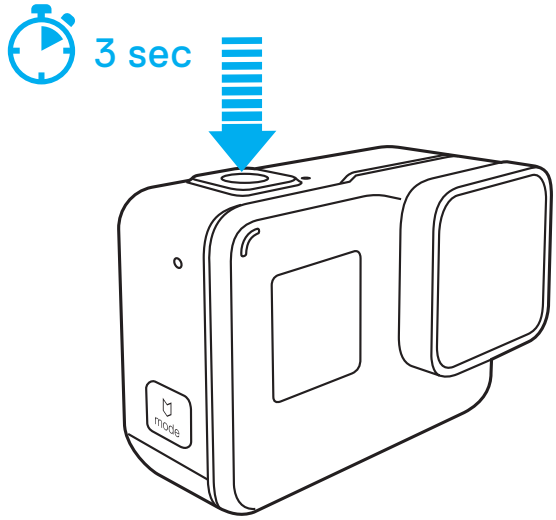

   Salvestuse lõpetamiseks vajuta **Salvestus** nuppu uuesti.

   Kaamera lõpetab salvestamise, piiksub mitu korda ja lülitab end automaatselt välja, et pikendada aku kestvust.

Et salvestada teisi tüüpi fotosid või time lapse sisu, vaata *Video ja fotode salvestamine* (lehekülg 24).

QUIKCAPTURE VÄLJALÜLITAMINE

QuikCapture on tehaseseadistuses sisse lülitatud, aga saad selle välja lülitada, kui soovid.

1. Põhiekraanil libista alla.
2. Vajuta Preferences > QuikCapture.
3. Vajuta Off.

Video ja fotode salvestamine

VIDEO JA FOTODE SALVESTAMINE

Saad kasutada ka traditsioonilist salvestusmeetodit, kus esmalt lülitad kaamera sisse ja seejärel lülitad salvestama. Selle meetodiga saad puuteekraanilt oma kaadrit eelnevalt vaadata ja muuta režiime ja seadistusi. Aga pane tähele, erinevalt QuikCapture seadistusest jääb kaamera peale salvestamise lõppu sisse ega lülita end automaatselt välja.

1. Kui vaja,vali teine režiim:
   a. Vajuta ikooni puuteekraani all vasakus nurgas.

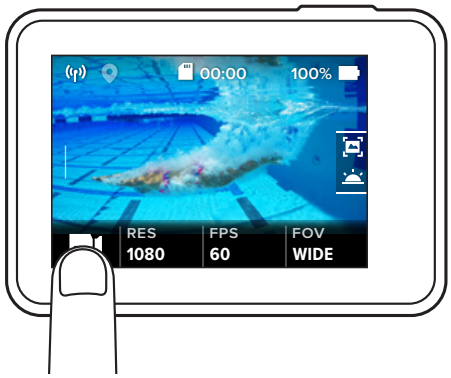

   b. Vajuta ühte režiimi ikooni ekraani ülaääres.
   c. Vajuta salvestusrežiimil selle all.

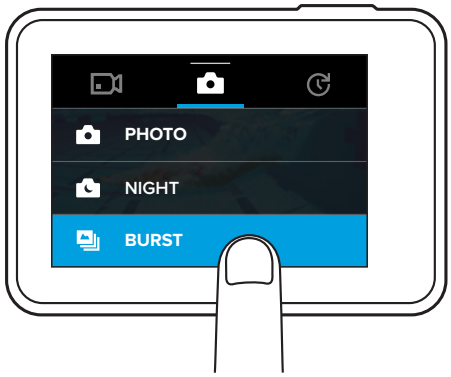

2. Kui soovid, vali erinev seadistus. Täpsema info seadistuste kohta

Video ja fotode salvestamine

leiad: *Video režiim: Salvestusrežiimid* (lehekülg 39), *Foto režiim: Salvestusrežiimid* (lehekülg 50), või *Time lapse režiim: Salvestusrežiimid* (lehekülg 56).

3. Vajuta **salvestus** nuppu [◯]. Kaamera piiksub ja kaamera märguandetuli vilgub seni, kuni kaamera salvestab.
4. Et lõpetada salvestamine, vajuta **salvestus** nuppu. Kaamera piiksub ja kaamera märguandetuli vilgub kiiresti.

Nõuanne: Saad oma GoPro'l kasutada ka hääljuhtimist, loe selle kohta rohkem *Hääljuhtimine* (lehekülg 27).

Video ja fotode salvestamine

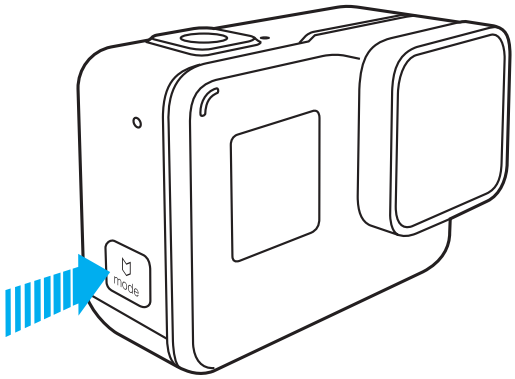

HILIGHT TAG'IDE LISAMINE

HiLight Tag võimaldab sul videos salvestuse ajal ära märkida olulisi hetki, et neid oleks pärast lihtne üles leida.

Et salvestada uus HiLight Tag, vajuta salvestuse ajal Sead**istu**s nuppu [mode].

HiLight Tagid on nähtavad pärast faile vaadates, kasutades Capture app'i või tarkvara Quik tarkvara arvutile.

Nõuanne: Saad HiLight Tag'e lisada salvestuse ajal ka Capture äpp'i kas siis Hääljuhtimise või kaugjuhtimispuldiga.

Hääljuhtimine

Häälkäsklustega saad oma HERO5 Black kaamerat juhtida (nimekiri allpool).

Märkus: Häälkäskluste tuvastamise täpsus võib varieeruda sõltuvalt tuulest, kaugusest, taustamürast ja muudest segajatest.

HÄÄLKÄSKLUSTE KASUTAMINE

Häälkäsklused töötavad kõige paremini GoPro lähedal.

1. Põhiekraanil libista alla, siis vajuta [ ].
2. Kui kasutad häälkäsklusi esimest korda, siis kinnita või muuda häälkäskluste keelt.
3. Ütle käsklus nimekirjast *Häälkäskluste nimekiri* (lehekülg 28).
4. Et häälkäsklused välja lülitada, libista põhiekraanil sõrmega alla, siis vajuta [ ]. Häälkäsklused ei tööta, kui kaamera on välja lülitatud. Vaata ka lehte *Auto off / Automaatne väljalülitamine* (lehekülg 75).

Nõuanne: Et pikendada oma hääle ulatust tuulistes ja mürarikastes oludes ning, et mitte olla see tolvan, kes üle platsi kõva häälega oma kaamera peale karjub, ja et lisada korralik annus Michel Knight'ilikku klassi, saad oma kaamerale juurde osta REMO (veekindel randmele kinnitatav häälkäsklustega juhitav kaugjuhtimispult), mis on saadaval kõikide hästi varustatud edasimüüjate juures.

HÄÄLJUHTIMINE

HÄÄLKÄSKLUSTE NIMEKIRI

Häälkäsklusi on kahte tüüpi:

- Tegevuskäsklused võimaldavad sul panna kaamera salvestama videosid või fotosid. Näiteks, kui lõpetasid just videosalvestuse tegemise ja ütled "GoPro take photo", siis kaamera teeb foto ilma, et peaksid ise kaamera režiimi esmalt muutma.
- Režiimi käsklused on kasulikud, kui tahad kiiresti valida režiimi ja siis kasutada Salvestus nuppu.

Sinu kaamera ei pea video või fotode salvestamise alustamiseks olema kindlas režiimis. Kui kasutad tegevuskäsklusi, siis need töötavad sõltumata sellest, mis režiimis kaamera on. Salvestus tehakse viimati valitud seadistustega (kaadrisagedus, resolutsioon jne).

Tegevuskäsklus	Mis juhtub
GoPro start recording	Kaamera alustab video salvestamist
"GoPro HiLight" või "That was sick"	Lisab HiLight Tag'i salvestatavale videole ütlemise hetkel
GoPro stop recording	Lõpetab video salvestamise
GoPro take foto	Salvestab üksiku foto
GoPro shoot burst	Salvestab seeriafotod
GoPro start time lapse	Alustab Time Lapse salvestust
GoPro stop time lapse	Lõpetab Time Lapse salvestuse
GoPro turn off	Lülitab kaamera välja
GoPro turn off	Powers off kaamera

Hääljuhtimine

Režiimi käsklus	Mis juhtub
GoPro Video mode	Muudab kaamera režiimiks Video (aga ei alusta salvestust)
GoPro Time Lapse mode	Muudab kaamera režiimiks Time Lapse (aga ei alusta salvestust)
GoPro Photo mode	Muudab kaamera režiimiks Foto (aga ei alusta salvestust)
GoPro Burst mode	Muudab kaamera režiimiks Burst (aga ei alusta salvestust)

kõige uuema häälkäskluste nimekirja leiad **gopro.com/help**.

Nõuanne: Enne kui saad kaamerale uue käskluse anda, pead eelnevalt kindlasti videosalvestuse või timelapse salvestuse lõpetama.

HÄÄLKÄSKLUSE KEELE MUUTMINE

1. Põhiekraanil libista alla.
2. Vajuta Preferences > Language (sektoris Voice Control).
3. Vali sobilik keel.

Salvestuste vaatamine

Oma salvestusi saad vaadata kaamera puutetundlikul ekraanil, arvutis, telekas või tahvelarvutis/telefonis.

Samuti on sul võimalik kaamera microSD kaart otse ühilduva seadmega ühendada, sellisel juhul sõltub mahamängitav resolutsioon seadme võimekusest/seadistustest.

VIDEOTE JA FOTODE VAATAMINE KAAMERAS

1. Libista paremale, et avada galerii. Kui sul on palju materjali, võib selle avamine natuke aega võtta.
2. Liigu läbi eelvaadete.
   Märkus: Foto seeriate (Burst, Time Lapse, Night Lapse ja Continuous fotod) puhul kuvatakse seeria esimene pilt.
3. Vajuta videol või fotol, et see suuremalt avada.
4. Mahamängmise ajal saad lisada HiLight Tag'e, vajutades [ ]. HiLight Tag'id võimaldavad sul pärast kiiresti üles leida hea koha videos või parima foto.
5. Et pöörduda tagasi eelvaate ekraanile, vajuta [ ].
6. Kui libistad sõrme alla ekraani ülaosast, jõuad tagasi põhiekraanile.

Salvestuste vaatamine

VIDEOST LÜHIKESE KLIPI TEGEMINE

Video lõikamine võimaldab sul pikemast klipist huvitava koha välja lõigata. Lõigatud klipid salvestatakse uue failina, mida saad jagada kasutades Capture äpp'i või Quik tarkvara arvutile.

1. Libista paremale, et avada galerii, siis vajuta videole mida soovid lõigada.
2. Vajuta [▶], et video hakkaks mängima.
3. Kui jõuad hetkeni, kus soovid videot lõigata, vajuta [❚❚].
4. Vajuta [✂]. Tavaliselt on videoklipi lõikepikkuseks 5 sekundit märgitud kohast edasi.
5. Et salvestada pikem klipp, vajuta 5 SEC, siis vali pikkus, mida soovid salvestada (15 või 30 sekundit).
6. Vajuta ekraanil, siis vajuta PREVIEW, et enne salvestamist oma lõigatud klipp üle vaadata.
7. Et muuta algus- ja lõpppunkti kas varasemaks või hilisemaks, vajuta -1 või +1. NB: klipi üldpikkus ei muutu, sellega liiguvad nii algus kui lõpp sekundi võrra edasi või tagasi!
8. Vajuta [✓]. Klipp salvestatakse eraldi failina ning originaalfail jäetakse alles.

Nõuanne: Materjali turvalisuse pärast jäetakse pikk klipp su mälukaardile alles. Kui soovid selle kustutada, siis pead seda käsitsi tegema.

Salvestuste vaatamine

VIDEOST KAADRI SALVESTAMINE FOTOKS

1. Libista paremale, et avaga galerii, siis vajuta videole kus on kaader, mida soovid salvestada.
2. Vajuta [▶], et alustada mahamängimist.
3. Kui jõuad kaadrini millest soovid pildi teha, vajuta [❚❚].
4. Vajuta [🖼].
5. Kui vaja, libista sõrmega ekraani allosas, et valida täpne koht.
6. Vajuta [✓]. Kaader salvestatakse fotona ja sinu originaalvideo jääb alles.

SALVESTUSTE VAATAMINE ARVUTIS

Et arvutis oma videosid ja fotosid vaadata, pead need esmalt sinna laadima.

1. Lae alla ja installeeri Quik tarkvara arvutile aadressilt gopro.com/apps.
2. Lae failid enda arvutisse. Loe selle kohta täpsemalt: *Salvestuste mahalaadimine* (lehekülg 36).

SALVESTUSTE VAATAMINE NUTISEADMES

1. Ühenda oma kaamera Capture app'iga. Rohkem informatsiooni leiad *Kõikidele seadistustele ligipääsemine* (lehekülg 35) .
2. Kasuta App'i, et oma materjali vaadata.

Nõuanne: Kui vaatad materjali Capture App'iga, või Quick tarkvaraga, saad salvestuse vaatamise ajal lisada HiLight Tag'e, et ära märkida parimad hetked. Selleks vajuta app'is HiLight Tag nupule.

Kaamera kasutamine HDMI teleriga

SALVESTUSTE VAATAMINE HDMI SISENDIGA TELEKAS

Et vaadata oma materjali otse suurelt ekraanilt, pead kasutama micro HDMI kaablit (müüakse eraldi).

Märkus: HDMI mahamängimise resolutsioon sõltub kasutatavast seadmest.

1. Lülita kaamera sisse.
2. Vajuta Preferences > HDMI Output > Media.
3. Ühenda micro HDMI kaabel kaamerast HDMI sisendisse telekal.
4. Vali Telekas HDMI pesa, kuhu kaamera ühendasid.
5. Vajuta Sead**istu**s nuppu [mode], et liikuda läbi valikute, siis vajuta sal**vestus** nuppu [◯], et kinnitada valik.
6. Et avada vaade täisekraanil, vajuta [⤢].

Nõuanne: Video vaatamise ajal saad kasutada ka puuteekraani funktisionaalsust.

VIDEO JA FOTODE SALVESTAMINE KUI KAAMERA ON ÜHENDATUD TELEKAGA

See võimalus lubab sul näha otsepilti oma telekast või monitorilt.

1. Lülita kaamera sisse.
2. Vajuta Preferences > HDMI Output, siis vali üks neist võimalustest:

Kaamera kasutamine HDMI teleriga

- et näha kaamera otsepilti koos ikoonidega, mis ilmuvad puutetundlikul ekraanil, vajuta Monitor.
- et näha kaamera otsepilti ilma ikoonideta teleriekraanil, vajuta Live.

3. Ühenda micro HDMI kaabel kaamerast HDMI sisendisse telekal.
4. Vali telekas HDMI pesa, kuhu kaamera ühendasid.
5. Kasuta Salv**estus n**uppu [◯] kaameral, et salvestust alustada, lõpetada.

ÜHENDAMINE CAPTURE ÄPP'IGA

ÜHENDAMINE CAPTURE ÄPP'IGA

Capture võimaldab sul muuta kõiki režiime ja kaamera seadistusi, kasutades nutitelefoni või tahvelarvutit. Nende võimaluste hulgas on kaamera täielik juhtimine, kaadri eelvaade, failide vaatamine/jagamine ning tarkvara uuendamine. Rohkem infot leiad: **gopro.com/apps**.

Märkus: Kui su kaamera on ühendatud nutiseadme või juhtpuldiga, jääb kaamera peale video/fotosalvestust ooterežiimile ning seega tarbib akut!

1. Lae alla Capture app oma nutiseadmesse Apple® App Store©st või Google Play™st.
2. Jälgi juhiseid ekraanil, et ühendada app oma kaameraga.

ÜHENDAMINE ÄPPIGA TULEVIKUS

Kui oled esimest korda kaamera oma nutiseadmega ühendanud, siis edaspidi käib see lihtsamalt.

1. Kui kaamera WiFi ei ole juba sees, siis libista sõrme peaekraanil alla ja vajuta Connections > Wireless Connections.
2. Capture äpp'is jälgi juhiseid ekraanil.

Salvestuste mahalaadimine

FAILIDE MAHALAADIMINE ARVUTISSE

Et arvutis oma videosid ja fotosid vaadata, pead need esmalt sinna laadima. Failide mahalaadimine teeb ruumi ka kaamera microSD kaardile.

1. Lae alla ja installeeri Quik tarkvara arvutile aadressilt **gopro.com/apps**.
2. Ühenda kaamera arvutiga, kasutades komplektis sisalduvat USB kaablit.
3. Lülita kaamera sisse ja jälgi juhiseid Quik tarkvaras.

Nõuanne: Et faile alla laadida, kasutades kaardilugejat (müüakse eraldi) ja arvuti "file explorer"'it, ühenda kaardilugeja arvutiga, sisesta kaart lugejasse ning seejärel saad kaardil olevaid faile muuta, kopeerida või kustutada. Kui soovid maha lugeda RAW fotosid või RAW audio faile, pead kindlasti kasutama kaardilugejat.

FAILIDE LAADIMINE GOPRO PILVERAKENDUSSE

Kui oled liitunud GoPro Plus'iga, saad laadida oma materjali otse pilve ja seejärel neid vaadata, muuta ja jagada oma mistahes seadmest. Mobiilses seadmes kasuta selleks Quik™ app'i.

Märkus: Kui laed oma failid pilveteenusesse, siis originaalfailid jäävad mälukaardiel alles..

1. Liitu GoPro Plus'iga:
    a. Lae alla Capture app oma nutiseadmesse Apple® App Store©st või Google Play™st.
    a. Jälgi juhiseid ekraanil, et ühendada app oma kaameraga.
    a. Kui kasutad app'i esimest korda, jälgi juhiseid ekraanil, et liituga GoPro Plus'iga. Kui oled juba liitunud, vajuta [☁] nuppu ja jälgi juhiseid ekraanil.

Ühenda kaamera voolutoitesse. Kui aku on täis, algab üleslaadimine autoamatselt.

Märkus: Kui oled seadistanud "Auto Upload" funktsiooni, siis ei ole vaja eraldi kaamera ja

Salvestuste mahalaadimine

Quick app'i ühendust luua.

Pilveteenusesse üles laetud failid on optimeeritud veebikasutuseks, seega need ei pruugi olla originaalkvaliteediga. Originaalkvaliteediga failid saad alla laadida oma arvutisse.

2. Oma pilve faildiele pääsed ligi kasutades Capture app'i ja vajutades seal [ ] ikoonile oma kaamera pildi kõrval.
3. Lae failid alla ning siis kasuta Quik app'i, et faile muuta ja jagada.

Nõuanne: Kui oled liitunud GoPro Plus'iga, saad kasutada Quik arvutirakendust, et failid arvutisse laadida. Seejärel laeb Quik failid sinu GoPro Plus kontole.

AUTO UPLOAD VÄLJALÜLITAMINE

Auto uploadi saad ajutiselt välja lülitada, et kaamera ei hakkaks vooluvõrku ühendades faile üles laadima.

1. Libista alla, siis vajuta Connections > Auto Upload > Upload.
2. Vajuta Off.

ÜHENDAMINE TEISE VÕRKU

Kui soovid failide üleslaadimiseks ühendada kaamera teise wifi võrku, saad seda kaameral muuta.

1. Libista alla, siis vajuta Connections > Auto Upload > Networks.

Salvestuste mahalaadimine

2. Vajuta soovitud võrgu nimel. Võrk ei tohi olla varjatud, ega nõuda lisa sisselogimisinfot (hotellides näiteks).
3. Kui vaja, sisesta parool.
4. Vajuta [✔] et salvestada uus võrk.

VIDEO REŽIIM: SALVESTUSREŽIIMID

Video seadistuses on kolm salvestusvõimalust: Video, Video ja foto, ja Ülesalvestus. Kõigil salvestusrežiimidel on omad seadistused.

VIDEO

See salvestusrežiim on traditsiooniliseks videosalvestuseks. Tehaseseadistus on 1080p60 Wide, video stabilisaator on sisse lülitatud. Rohkem infot seadistuste kohta leiad:

- *HERO5 Black Video Resolutsioonid* (lehekülg 45)
- *Video stabilisaator* (lehekülg 48)
- *Intervall (Video)* (lehekülg 68)
- *Auto Low Light* (lehekülg 48)
- *Manual Audio Control* (lehekülg 49)
- PT *Protune* (lehekülg 66)

VIDEO JA FOTO

Video ja foto salvestab fotosid ettemääratud aja tagant samal ajal kui filmid videot. Tehaseseadistus on 1080p30 Wide, ning intervall on seatud sagedusele 5 fotot sekundis. Fotod salvestatakse 12MP resolutsiooniga kuvasuhtes 16:9. Tohkem informatsiooni leiad:

- *HERO5 Black Video Resolutsioonid* (lehekülg 45)
- *Intervall (Video)* (lehekülg 68)

VIDEO REŽIIM: SALVESTUSREŽIIMID

ÜLESALVESTUS VIDEO

Kasuta Ülesalvestus režiimi, et pidevalt salvestada, et kaardile jääks ainult sulle olulised hetked. Näiteks: Kui oled valinud intervalli 5 minutit, siis salvestatakse ainult viimased viis minutit sellest hetkest tagasi kui vajutad Salvestus nuppu, et salvestamine lõpetada. Kui aga midagi põnevat ei juhtu ning sa salvestust ei peata, siis 5 minuti täitumisel salvestatakse algusest fail uuesti üle.

See salvestusrežiim on väga kasulik tegevustes, kus pikka aega midagi ei juhtu, näiteks auto pardakaamerana või kalastades.

Tehaseseadistus Ülesalvestuses on 1080p30 Wide, intervall on seatud 5 minutile. Ülesalvestus ei ole saadavalt 4K, 2.7K 4:3, ja 480p resolutsioonides. Rohkem infot leiad:

HERO5 Black Video Resolutsioonid (lehekülg 45)

Intervall (Video) (lehekülg 68)

VIDEO REŽIIM: SEADISTUSED

VIDEO RESOLUTSIOON

Video resolutsioon (RES) viitab horisontaalsete ridade kogusele igas kaadris, näiteks 720p tähendab, et videos on ülevalt-alla 720 rida piksleid, millest iga rida on 1280 pikslit lai. Iga piksel tähendab ühte “täppi”, mis võib olla mistahes värvi. Pikslid kokku moodustavad kaadri. Mida suurem on pikslite arv kaadris, seda paremini on esitletud väikesed detailid ja seda selgem on pilt. Seega 4K resolutsiooni kvaliteet on parem, sest võrreldes 720p resolutsiooniga on seal 2160 rida laiusega 3840 pikslit.

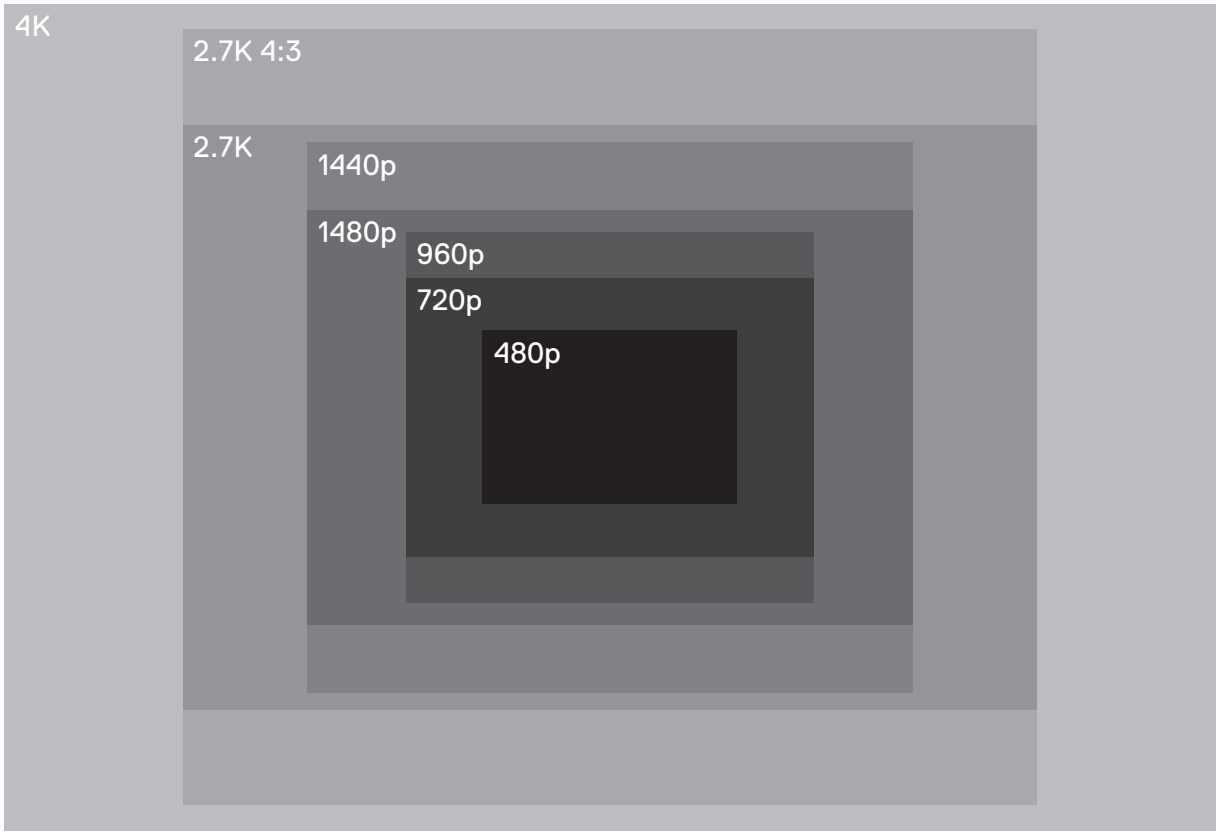

VIDEO REŽIIM: SEADISTUSED

Kasuta seda tabelit, et leida endale sobilik resolutsioon. NB: palun võta arvesse ka oma arvuti võimekust, sest kõrged resolutsioonid ei pruugi iga arvuti peal hästi töötada.

Video Resolutsioon	Parim kasutuskoht
4K	Kõrgeim võimalik resolutsioon ning suurepärane pilt hämaras. Videost on võimalik välja võtta 8MP fotosid. Soovitame kasutada kohtades, kus kaamera on kinnitatud ning liikumist kaadris on pigem vähem.
2.7K	16:9 resolutsioon. Hea valik, kui plaanid videot produktsioonis kasutada.
2.7K 4:3	4:3 resolutsioon. Soovitame kasutada koos Chesty ja teiste kinnitustega, kus liikumist kaadris on palju, sest see režiim annab vertikaalsuunas 33% suurema pildi.
1440p	4:3 resolutsioon, aga võimaldab kõrgemaid kaadrisagedusi kui 2.7K 4:3. Seepärast soovitame kasutada koos Chesty ja teiste kinnitustega, kui soovid videot pärast aeglustada.
1080p	Parim valik sotsiaalmeediasse mõeldud videotele. Kõrge kaadrisagedus (90fps) võimaldab videot järeltöötluses kaunilt aeglustada.

VIDEO REŽIIM: SEADISTUSED

Video Resolutsioon	Parim kasutuskoht
960p	Kõige kõrgema kaadrisagedusega režiim. Kasuta koos chesty ja teiste kinnitustega, kui soovid videot palju aeglsutada.
720p	Kõige kõrgema kaadrisagesusega režiim. Kasuta käest filmides, kui soovid videot palju aeglustada.
480p	Good when super slow motion ja Wide FOV are desired ja standard definition is acceptable.

FRAMES PER SECOND (FPS)

”Frames per second (FPS)” number näitab mitu kaadrit igas sekundis salvestatakse.

Kui valid resolutsiooni ja FPS, siis võta arvesse tegevus, mida soovid jäädvustada. Üldreegel on, et kõrgem resolutsioon tähendab väiksemat kaadrisagedust, mis annab küll parema detailsuse, ent vähendab kaadris liikuvate objektide kvaliteeti ja ei võimalda videot kaadrikadudeta aeglustada.

KUVASUHE

GoPro Video resolutsioonides saad otsustada kahe kuvasuhte vahel, kas 16:9 või 4:3. Tänapäevane telestandard on 16:9, samas kui vanemad ekraanid olid 4:3 suhtega. 4:3 kuvasuhte eeliseks on see, et materjali on vertikaalsuunas salvestatud 33% rohkem, ent kui sa ei soovi telekast vaadates külgedele musti kastikesi, siis tuleb materjali montaažiprogrammis pärast lõigata.

VIDEO REŽIIM: SEADISTUSED

FIELD OF VIEW (FOV)

”Field of view (FOV)” näitab kui suure osa kaamera objektiivi ette jäävast alast kaamera salvestab (mõõdatakse kraadides diagonaalselt, ent antud juhendis me selle tehnilise mambo-jamboga sind ei tüüta). Lihtsuse mõttes võid mõelda ka, et kui Wide salvestab kõige laiema ala, siis Medium ja Narrow mõjuvad justkui selliselt nagu oleksid kas kaamerat sisse zoominud või filmitavale objektile lähemale jalutanud.

FOV valikud sõltuvad resolutsioonist ja kaadrisagedusest, seega kõik ei pruugi sinu valitud režiimis saadaval olla.

FOV	Parim kasutus
SuperView	SuperView salvestab maailma kõige kaasahaaravama vaatenurga. Suurepärane valik võtetel, kus kaamera on kinnitatud sinu või spordivarustuse külge. Selles režiimis võetakse 4:3 kuvasuhtega pilt ning venitatakse see 16:9 mõõtu.
Wide	Lai vaatenurk juhuks, kui soovid salvestada võimalikult suurt osa kaamera ees toimuvast. Tulemuseks on kalasilmana paistev kaader (eriti just kaadri nurkades), mida saab vajadusel järeltöötlsues muuta.
Medium	Keskmine vaatenurk, mis oleks justkui natukene sisse zoomitud.
Linear	Keskmine vaatenurk, mis eemaldab kalasilma moonutused. Hea valik aerovõteteks ning teiste võtete puhul, kus soovid moonutusi minimeerida.
Narrow	Kõige väiksem vaatenurk. Kasuta, kui soovid filmida kaugemalt.

VIDEO REŽIIM: SEADISTUSED

HERO5 BLACK VIDEO RESOLUTSIOONID

Video	FPS (NTSC/ PAL)[1]	FOV	Resolutsioon	Kuva-suhe
4K	30/25	Wide	3840x2160	16:9
4K	24/24	Wide, SuperView	3840x2160	16:9
2.7K	60/50 48/48 24/24	Wide, Medium, Linear	2704x1520	16:9
2.7K	30/25	SuperView, Wide, Medium, Linear	2704x1520	16:9
2.7K 4:3	30/25	Wide	2704x2028	4:3
1440p	80/80 60/50 48/48 30/25 24/24	Wide	1920x1440	4:3
1080p	120/120	Wide, Narrow	1920x1080	16:9
1080p	90/90	Wide	1920x1080	16:9
1080p	80/80	SuperView	1920x1080	16:9
1080p	60/50 48/48 30/25 24/24	SuperView, Wide, Medium, Linear, Narrow	1920x1080	16:9

VIDEO REŽIIM: SEADISTUSED

Video Resolutsioon (RES)	FPS (NTSC/ PAL)	FOV	Resolutsioon	Kuva-suhe
960p	120/120 60/50	Wide	1280x960	4:3
720p	240/240	Narrow[2]	1280x720	16:9
720p	120/120 60/50	SuperView, Wide, Medium, Narrow	1280x720	16:9
720p	100/100	SuperView	1280x720	16:9
720p	30/25	Wide, Medium, Narrow	1280x720	16:9
480p	240/240	Wide	848x480	16:9

[1] *NTSC ja PAL viitavad video formaadile, mis on sõltuvad regioonist kus asud. Euroopas kasuta alati PAL režiimi. Rohkem infot leiad Video Formaat* (lehekülg 77).[2] *Narrow FOV resolutsioonis 720p240 on väiksem kui Narrow FOV teistes resolutsioonides/ kaadrisagedustel.*

Rohkem infot resolutsiooni, FPS ja FOV kohta leiad:

Video Resolutsioon (lehekülg 41)

FPS *Frames Per Second (FPS)* (lehekülg 43)

FOV *Field of View (FOV)* (lehekülg 44)

VIDEO REŽIIM: SEADISTUSED

Hoiatus kõrge resolutsiooni või kõrge kaadrisageduse kohta

NB: Kui salvestad kõrgeid kaadrisagedusi või kõrget resolutsiooni soojades oludes, siis kaamera läheb soojaks ja kasutab rohkem elektrit.

Juhul kui kaamera ümber ei toimu õhu liikumist, sellele langeb otsene päikesevalgus või kasutad Capture app'i, on soojenemine ja energiatarve veel suuremad ning kaamera salvestusaeg väheneb.

Kui kaamera hakkab ülekuumenema, lülitab ta end automaatselt välja ning annab ekraanile vastavasisulise teate. Vaata ka: *Tähtsad teavitused* (lehekülg 78).

Kui märkad kaamera tugevat soojenemist, siis soovitame esmalt välja lülitada Capture app'i ning salvestada lühemaid klippe, ehk vähendada kaamera energiatarvet. NB, ka Wifi Remote või REMO kasutamine kaamera juhtimiseks nõuab kaameralt vähem energiat kui Capture app'i kasutamine.

INTERVALL (VIDEO)

Intervall seadistus määrab aja, mis möödub iga salvestatud kaadri vahel.

Video ja foto Intervallid
Video ja foto režiimis on saadaval järgmised intervallid: 5 (tehaseseade), 10, 30, ja 60 sekundit. Fotode kvaliteet on sõltuv valitud resolutsioonist ja FOV'st.

Ülesalvestus Video Intervallid
Ülesalvestuse valitavad intervallid on 5 (tehaseseadistus), 20, 60 ja 120 minutit. Saad valida ka "Max", selles seades salvestab kaamera kaardi täis ning siis hakkab algusest kustutama.

VIDEO REŽIIM: SEADISTUSED PROFESSION-AALIDELE

VIDEO STABILISAATOR

Videostabilisaator töötab tarkvaralilselt kaadrit muutes, et vähendada väikeseid värinaid kaadris. Vajadusel saad stabilisaatori ka välja lülitada. Et stabilisaatorit sisse/välja lülitada, vaata *Puutetundliku ekraani kasutamine* (lehekülg 17).

Video stabilisaator ei tööta 4K resolutsioonis või kõrgematel kaadrisagedustel kui 60 fps. “Wide FOV” valiku puhul on kaader 10% väiksem kui ilma stabilisaatorita. Stabilisaator ei tööta “Video ja foto” või “Ülesalvestus video” režiimidel.

PRO NÕUANNE: Mida kitsam vaatenurk, seda parema tulemuse videostabilisaator annab.

AUTO LOW LIGHT

Auto Low Light võimaldab filmida tingimustes, kus liigud heledast pimedasse ja vastupidi. Selles seadistuses muudab kaamera ise kaadrisagedust pimedas väikemaks, et saada rohkem valgust ja et hämaras oleks parem pildikvaliteet.

Auto Low Light töötab ainult režiimides üle 30 fps.

Kui Auto Low Light ja Video stabilisaator on mõlemad sisse lülitatud, siis pimedas lülitatakse stabilisaator välja, et tagada optimaalseim pildikvaliteet.

Et seda seadistust muuta, vaata *Puutetundliku ekraani kasutamine* (lehekülg 17).

VIDEO REŽIIM: SEADISTUSED PROFESSION-AALIDELE

MANUAL AUDIO CONTROL

Tehaseseades on see seadistus välja lülitatud. See tähendab, et su kaamera lülitub automaatselt ümber stereo mikrofonidelt tuulemüra summutus režiimile ja vastupidi. Kui lülitad seadistuse sisse, saad ise valida kumba võimalust kasutada soovid.

Näiteks võid soovida valida seadistuse Wind Only, kui kasutad kaamerat tuulistes oludes ning Stereo only, kui kasutad kaamerat sisetingimustes ja kvaliteetne helisalvestus on prioriteet ning tuul ei ole probleemiks.

Et seda seadistust muuta, vaata *Puutetundliku ekraani kasutamine* (lehekülg 17).

PT PROTUNE

Protune töötab Video salvestusrežiimis. Loe rohkem [PT] *Protune* (lehekülg 66).

Nõuanne: GoPro Studio (sisaldub tarkvaras Quik tarkvara arvutile) saad väga lihtsalt teha GoPro stiilis videosid. Lae tarkvara alla ja uuri rohkem: **gopro.com/apps**.

FOTO REŽIIM: SALVESTUSREŽIIMID

Foto režiimis on kolm salvestusrežiimi: Foto, Night ja Burst. Kõik fotod salvestatakse 10MP resolutsiooniga, igal salvestusrežiimil on omad seadistused.

FOTO

Foto režiimis salvestatakse kas üksik või järjestikused fotod. Et teha järjestikfotod, hoia nuppu all, et salvestada 5/fotot sekundis kuni 30 foto täitumiseni.

Tavaline vaatenurk fotodel on Wide juhul kui kõik teised seaded on välja lülitatud. Rohkem informatsiooni leiad:

FOV *Field of View (FOV) (Fotos)* (lehekülg 52)

Wide Dynamic Range (WDR) (lehekülg 54)

RAW *RAW Formaat* (lehekülg 54)

PT *Protune* (lehekülg 66)

NIGHT

Salvestab fotosid hämaras või pimedas. Võimaldab katikult normaalsest kauem lahti hoida, saades nii kätte ka valgused, mida inimese silm ei näe. Soovitame kasutada ainult kinnitatud kaamera puhul, käest suudab seda režiimi kasutada ainult Chuck Norris.

Tehaseseadistus on Wide FOV, Shutter (katik) on seatud Automaatseks. Rohkem informatsiooni leiad:

FOV *Field of View (FOV) (Fotos)* (lehekülg 52)

Shutter (Night Foto) (lehekülg 53)

PT *Protune* (lehekülg 66)

FOTO REŽIIM: SALVESTUSREŽIIMID

BURST

Burst salvestab kuni 30 fotot ühe sekundi jooksul, võimaldades nii tabada täpselt õige hetke hüppest või teiselt kiiresti toimuvalt tegevuselt. Tehaseseadistuses on FOV'ks määratud "Wide" ning fotode tegemise kiiruseks 30 fotot ühes sekundis. Täpsema info seadistuste kohta leiad:

FOV *Field of View (FOV) (Fotos)* (lehekülg 52)

RATE *Rate* (lehekülg 53)

PT *Protune* (lehekülg 66)

FOTO REŽIIM: SEADISTUSED

FOV FIELD OF VIEW (FOV)

”Field of view (FOV)” ehk vaatenurk näitab, kui suure osa kaamera objektiivi ette jäävast alast kaamera salvestab (mõõdatakse kraadides diagonaalselt), Lihtsuse mõttes võid mõelda ka, et kui Wide salvestab kõige laiema ala, siis Medium ja Narrow mõjuvad justkui selliselt nagu oleksid kas kaamerat sisse zoominud. Kõik fotod salvestatakse 10MP resolutsiooniga.

FOV	Parim kasutus
Wide	Lai vaatenurk juhuks, kui soovid salvestada võimalikult suurt osa kaamera ees toimuvast. Tulemuseks on kalasilmana paistev kaader (eriti just kaadri nurkades), mida saab vajadusel järeltöötlsues muuta.
Medium	Keskmine vaatenurk, mis oleks justkui natukene sisse zoomitud.
Linear	Keskmine vaatenurk, mis eemaldab kalasilma moonutused. Hea valik aerovõteteks ning teiste võtete puhul, kus soovid moonutusi minimeerida.
Narrow	Kõige väiksem vaatenurk. Kasuta, kui soovid filmida kaugemalt.

FOTO REŽIIM: SEADISTUSED

RATE

See seadistus on olemas Burst režiimis. Võimalikud valikud:

- 30 fotot 1, 2, 3, või 6 sekundi jooksul
- 10 fotot 1, 2, või 3 sekundi jooksul
- 5 fotot 1 sekundi jooksul
- 3 fotot 1 sekundi jooksul

SHUTTER (NIGHT FOTO)

Foto režiimis kehtib see seadistus ainult Night Foto režiimiga. Võimaldab määrata, kui pikalt katik lahti on. Tehaseseadistus on automaatne.

Seadistused	Examples
Auto	Päikesetõus, loojang, eha, koit, videvik, öö
2, 5, 10 sekundit	Öine liiklus, liikuvad valgusallikad
20 sek	Öine taevas (valgusega kaadris)
30 sek	Öine taevas, linnutee (täielikus pimeduses)

PRO NÕUANNE: Kui sa pole Chuck Norris, siis kasuta seda režiimi ainult korralikult kinnitatud kaameraga. Käest pildistades on selles režiimis terava pildi saamine tavainimese jaoks võimatu.

FOTO REŽIIM: SEADISTUSED PROFESSIONAALIDELE

WIDE DYNAMIC RANGE (WDR)

Wide Dynamic Range (WDR) võimaldab pildistada suurema dünaamilise ulatusega pilte (eestikeelseks vasteks on särikahveldus). Tulemuseks on foto, mis annab rohkem detaile heledates ja tumedates piirkondades, kombineerides info mitmelt fotolt. Eriti kasulik, kui kaadris on taustavalgus või suured heledad taustad tumeda alaga kaadri ees.

WDR on saadaval ainult Foto salvestusrežiimis ja ainult siis kui RAW Formaat on välja lülitatud. Võimalused selles seadistuses on Off (väljas, tehaseseadistus) ja On (sees). Et seda seadistust kasutada vaata *Puutetundliku ekraani kasutamine* (lehekülg 17).

RAW Formaat

Kui see seadistus on sisse lülitatud, salvestatakse pildid RAW vormingus ning lisaks tavapärases jpg vormingus. Kasuta seda, kui soovid piltidele järeltöötlust. Failiformaat on .gpr mis ühildub Adobe Lightroom, Adobe Camera Raw ja teiste professionaalsete fototöötlustarkvaradega.

RAW Formaat on saadaval ainult Foto salvestusrežiimis ja ainult siis kui Wide Dynamic Range on välja lülitatud. RAW Formaat ei ole saadaval Continuous fotode puhul või Linear FOV vaatenurgaga.

Võimalused selles seadistuses on Off (väljas, tehaseseadistus) ja On (sees). Et seda seadistust kasutada, vaata *Puutetundliku ekraani kasutamine* (lehekülg 17).

Nõuanne: .gpr formaadis fotod salvestatakse samasse kausta ja sama nimega, mis .jpg failid. Et neid alla laadida, sisesta oma mälukaart arvutisse kaardilugejaga.

FOTO REŽIIM: SEADISTUSED PROFESSIONAALIDELE

PT PROTUNE

Foto režiimis on Protune saadaval kõikides salvestusrežiimides (Foto, Night, ja Burst). Täpse info leiad: *Protune* (lehekülg 66).

TIME LAPSE REŽIIM: SALVESTUSREŽIIMID

Time Lapse režiimis on kolm salvestusrežiimi: Time Lapse Video, Time Lapse Foto, ja Night Lapse Foto. Igal salvestusrežiimil on oma seadistus.

TIME LAPSE VIDEO

Time Lapse Video loob automaatselt video kõikidest salvestatud fotodest. See režiim võimaldab salvestada 4K, 2.7K, 2.7K 4:3 või 1080p resolutsioonis ilma helita video.

Tehaseseadistuses on resolutsioon Time Lapse Videos 4K, intervall 0.5 sekundit. Rohkem informatsiooni leiad:

HERO5 Black Video Resolutsioons (lehekülg 45)

Intervall (Time Lapse) (lehekülg 59)

TIME LAPSE FOTO

Time Lapse Foto salvestab seeria fotosid etteantud intervalli järel. Kasuta seda režiimi, et salvestada mingit tegevust ning pärast sealt parim foto välja valida. Fotodest saad hiljem ka video teha, kasutades tasuta GoPro Studiot (tuleb kaasa tarkvaraga Quik tarkvara arvutile).

Tehaseseadistus Time Lapse Foto'le on Wide FOV, intervalliga 0.5 seekundit. Rohkem informatsiooni leiad:

Intervall (Time Lapse) (lehekülg 59)

FOV *Field of View Time Lapse režiimis* (lehekülg 58)

PT *Protune* (lehekülg 66)

NIGHT LAPSE FOTO

TIME LAPSE REŽIIM: SALVESTUSREŽIIMID

Night Lapse Foto salvestab seeria fotosid etteantud intervalliga kui valgust on vähe. Katik jääb avatud pikemaks ajaks, et hämarates oludes rohkem valgust ligi lasta.

Tehaseseadistus on Wide FOV, intervalliks on määratud Continuous (jätkuv) ja Shutter (katik) on määratud lahti olema 2 sekundit. Rohkem informatsiooni leiad:

Shutter (Time Lapse) (lehekülg 61)

FOV *Field of View Time Lapse režiimis* (lehekülg 58)

PT *Protune* (lehekülg 66)

TIME LAPSE REŽIIM: SEADISTUSED

TIME LAPSE VIDEO RESOLUTSIOON JA FOV

Time Lapse režiimis seadistatud resolutsioon ja FOV kehtivad ainult Time Lapse Video'le.

Time Lapse Video resolutsioonid on 4K, 2.7K 4:3 ja 1080p.

FOV FIELD OF VIEW (FOV)

Kaameral on mitmed vaatenurga (FOV) seadistused.

FOV	Kirjeldus
Wide	Lai vaatenurk juhuks, kui soovid salvestada võimalikult suurt osa kaamera ees toimuvast. Tulemuseks on kalasilmana paistev kaader (eriti just kaadri nurkades), mida saab vajadusel järeltöötlsues muuta.
Medium	Keskmine vaatenurk, mis oleks justkui natukene sisse zoomitud.

TIME LAPSE REŽIIM: SEADISTUSED

FOV	Kirjeldus
Linear	Keskmine vaatenurk, mis eemaldab kalasilama moonutused. Hea valik aerovõteteks ning teiste võtete puhul, kus soovid moonutusi minimeerida.
Narrow	Kõige väiksem vaatenurk. Kasuta, kui soovid filmida kaugemalt.

INTERVALL (TIME LAPSE)

Intervall määrab, mitu sekundit möödub iga salvestatud kaadri vahel.

Time Lapse Foto ja Time Lapse Video Intervallid
Saadaolevad intervallid Time Lapse Videos on 0.5 (tehaseseadistus), 1, 2, 5, 10, 30 ja 60 sekundit.

Intervall	Näited
0.5-2 seconds	Surfamine, rattasõit ja teised spordialad
2 seconds	Liiklus
5-10 seconds	Pilved ja teised aeglaselt toimuvad õuestseenid
10-60 seconds	Pikad tegevused, näiteks ehitus või maalimine.

TIME LAPSE REŽIIM: SEADISTUSED

Night Lapse Foto Intervall

Intervall määrab, mitu sekundit möödub iga salvestatud kaadri vahel. Night Lapse intervallid on Continuous (jätkuv, uue kaadri salvestamist alustatakse kohe peale eelmist), 5, 10, 15, 20 ja 30 sekundit ning 1, 2, 5, 30 ja 60 minutit. Intervallid 4 ja 5 sekundit on saadaval ainult siis, kui katiku kiiruseks on määratud 2 sekundit.

Continuous (jätkuv) määrab intervalliks Shutter (katik) kiiruse. Näiteks, kui katiku kiiruseks on määratud 10 sekundit ning intervalliks on seatud continuous, siis salvestab kaamera foto iga 10 sekundi järel. Fotod salvestatakse resolutsiooniga 12MP.

Intervall	Hea kasutada
Continuous	Hea universaalne valik. Sõltuvalt katiku kiirusest salvestab uue foto nii kiiresti kui võimalik.
4-5 sekundit	Õhtune linn ning kaadrid, kus toimub valguse liikumisi.
10-15 sekundit	Hämar valgus aegalse valguse liikumisega, näiteks öised pilved täiskuu ajal.
20-30 sekundit	Väga väikese valgusega või väga vähese liikumisega kaadriteks, näiteks tähed valgusereostuseta piirkondades.

TIME LAPSE REŽIIM: SEADISTUSED

SHUTTER (TIME LAPSE)

Time Lapse režiimis kehtib see seadistus ainult Night Lapse Fotodele. Shutter (katik) võimaldab sul määrata aja kui pikalt katik avatud on. Tehaseseadistus on Auto.

Kasuta seda tabelit, et leida endale sobilikuim seadistus:

Seadistus	Hea kasutada
Auto (kuni 2 sekundit)	Muutuvad valgusolud (päikeseloojang, -tõus jne)
2 sekundit, 5 sekundit	Eha, Koit, Videvik, öine liiklus, ilutulestik, valguskunst
20 sekundit	Öine taevas (valgusreostusega)
30 sekundit	Öine taevas ilma valgusreostuseta

Nõuanne: Kasuta statiivi või kinnita GoPro liikumatu objekti külge.

TIME LAPSE REŽIIM: SEADISTUSED PROFESSIONAALIDELE

PT PROTUNE

Time Lapse režiimis on Protune saadaval Time Lapse Fotode ja Night Lapse jaoks. Loe rohkem: *Protune* (lehekülg 66).

EDASIJÕUDNUTE SEADISTUSED

EXPOSURE CONTROL / VALGUSMÕÕTMISE JUHTIMINE

Tehaseseades on su kaamera seatud mõõtma kogu kaadrit ning valima sobilikud seaded, et saada kaadri optimaalne valgustatus. Kui on aga oht, et olulised osad kaadrist jäävad ala või ülevalgustatud, siis on vaja seadeid muuta.

Kui sa muudad seda seadistust, siis puutetundlik ekraan näitab sulle koheselt ka mõju. Kui muudad režiimi, siis pöördub kaamera tagasi originaalmeetodile.

Kasutamine koos Auto Exposure seadega

Selles seades saad määrata, mis kohast kaadris valgustugevust mõõta ning kaamera määrab ise valgustundlikkuse selle punkti optimaalseks valgustamiseks.

Näiteks, kui su kaamera on kinnitatud autosse nii, et suur osa auto sisust on näha, siis on väga suur tõenäosus, et õues toimuv on ülevalgustatud. Et seda muuta, vali valguspunkt õue.

1. Vajuta puuteekraani kuni ruudu kujutis väheneb keskel.
2. Liiguta ruut sobivale kohale kaadris (kas vajutades või libistades).
3. Vajuta [✓] ekraani all paremas nurgas.

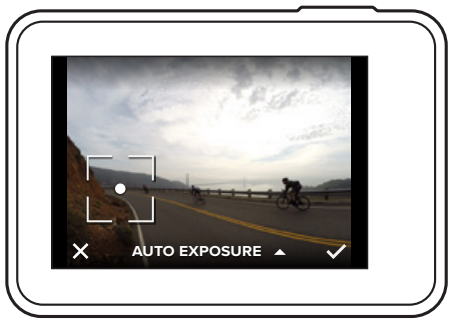

EDASIJÕUDNUTE SEADISTUSED

Kasutamine koos “Locked Exposure” seadega

Selles seades lukustab kaamera valgusmõõtmise punkti ajani, mil selle maha võtad.

1. Vajuta puuteekraani kuni ruudu kujutis väheneb keskele.
2. Liiguta ruut sobivale kohale kaadris (kas vajutades või libistades)
3. Vajuta Auto Exposure tekstile, et see muuta Locked Exposure’ks.
4. Kui oled tulemusega rahul, vajuta [✓].

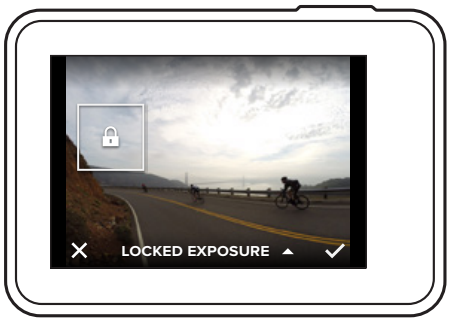

EDASIJÕUDNUTE SEADISTUSED

Exposure Control seadistuse tagasi automaatseks muutmine

Exposure Control lülitatakse automaatselt välja kui valid teise režiimi või lülitad kaamera välja. Käsitsi välja lülitamiseks tee nii:

1. Vajuta puuteekraani kuni ruudu kujutis väheneb keskele.
2. Vajuta [✕] ekraani all vasakus nurgas.

Nõuanne: Vaata ka *Exposure Value Compensation* (lehekülg 71).

EDASIJÕUDNUTE SEADISTUSED

PROTUNE™ EELISED

Protune annab sulle palju rohkem seadistusvõimalusi ning tehniliselt parema salvestuse. Aga ettevaatust, see režiim on mõeldud neile, kes tegelevad järeltöötluses värviparanduste ning pildi peenhäälestustega. Juhul, kui soovid videofaili kohe postitada ning end montaažis lisatöödega mitte vaevata, soovitame selle seadistuse välja lülitada. Tegu on produktsiooniks mõeldud seadistuste grupiga.

Protune ühildub kõikide professionaalsete värviparandustööriistadega. Lisaks on olemas vabavaraline GoPro Studio (saad tasuta alla laadida koos Quik tarkvaraga).

Protune võimaldab manuaalselt fikseerida ja muuta värviprofiili, valge balanssi, säriaega ja muud, et anda professionaalile ootuspärane tulemus.

PT Protune

Protune on saadaval valitud salvestusrežiimides lisavõimalusena. Tehaseseadistuses on Prtune välja lülitatud ning juhul kui see käsitsi sisse lülitada, ilmub märge PT kaamera juhtekraanile. Protune ei saa kasutada Video ja foto, Ülesalvestus või Time Lapse Video režiimides.

Muutused, mis teed Protune seadistuses, kehtivad ainult salvestusrežiimis, milles need tegid. Näiteks “White Balance” (valge balansi) muutus Night Foto režiimis ei muuda seadeid Seeriafotode režiimis.

EDASIJÕUDNUTE SEADISTUSED

Color

“Color” võimaldab sul muuta värviprofiili. Kui sa muudad seda seadistust, siis puutetundlik ekraan näitab sulle koheselt ka selle mõju.

Color Setting	Tulemus
GoPro Color (tehaseseade)	Lisab materjalile samad värviparandused, mis kehtivad mitte Protune seadetele. Tulemuseks on kaunid ilusad värvid, millega GoPro puhul harjunud oled.
Flat	Annab neutraalse värviprofiili, mis võimaldab järeltöötluses saada kätte rohkem detaile varjudest ja valgetest kohtadest. Sobilik, kui pead mitme erineva tootja kaamerate videosid montaažis koos kasutama, sest võimaldab ühtlasemaid üleminekuid tonaalsuses. Ilma järeltöötluseta on tulemuseks tuhmide värvidega pilt.

White Balance / Valge Balanss

Võimaldab sul seadistada värvide temperatuuri sõltuvalt valgusest. Võimalikud valikud on: Auto (tehaseseadistus, automaatne), 3000K, 4000K, 4800K, 5500K, 6000K, 6500K ja Native. Väiksemad väärtused annavad soojemad toonid.

Saad valida ka Native profiili, et saada info otse sensorilt minimaalsete parandustega, et lisada rohkem mänguruumi järeltöötluses.

EDASIJÕUDNUTE SEADISTUSED

ISO ISO (Video Only)

ISO piirang töötab ainult Video salvestusrežiimis. See seadistus määrab kaamera kõrgeima ISO, ehk valgustundlikkuse ülemise piirangu. Madalam ISO annab väiksema valgustundlikuse, aga vähem müra (teralist pilti tumedatel aladel). Kõrgem ISO seevastu parema valgustundlikkuse (heledama pildi), aga rohkem müra tumedatel aladel. Kui sa muudad seda seadistust, siis puutetundlik ekraan näitab sulle koheselt selle mõju.

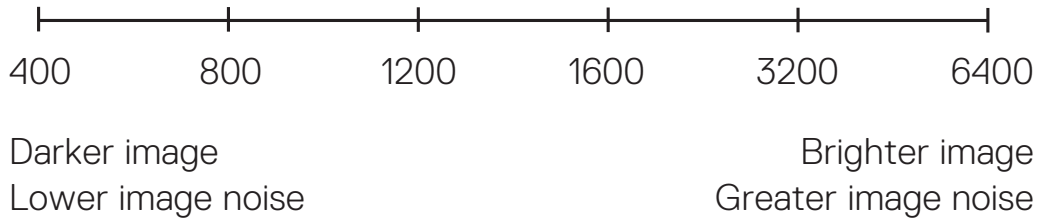

Viis, kuidas ISO piirangut kasutatakse sõltub Shutter (säriaja) seadistusest:

- Shutter seadistus Auto: ISO Piiratakse selliselt, et sinu valitud väärtus on kõrgeim lubatud ISO, mis sõltuvalt valgustingimustest võib olla ka madalam. Võimalikud ISO valikud on 1600, 800 ja 400.
- Shutter *ei ole seatud* Auto peale: ISO Limit, mille valisid, on kasutusel kas kõrgeima lubatud ISO väärtusena (Kui on valitud Max ISO Režiim) või on fikseeritud määratud väärtusele (kui on valitud Lock ISO Režiim). Võimalikud ISO režiimi valikud on 6400, 3200, 1600, 1200, 800, ja 400.

EDASIJÕUDNUTE SEADISTUSED

ISO ↓ ISO Minimum (Ainult Foto seadistuses)

ISO ↑ ISO Maximum (Ainult Fotot seadistuses)

ISO Minimum ja ISO Maximum võimaldavad sul määrata vahemikku, mille piires kaamera ise ISO muudab.

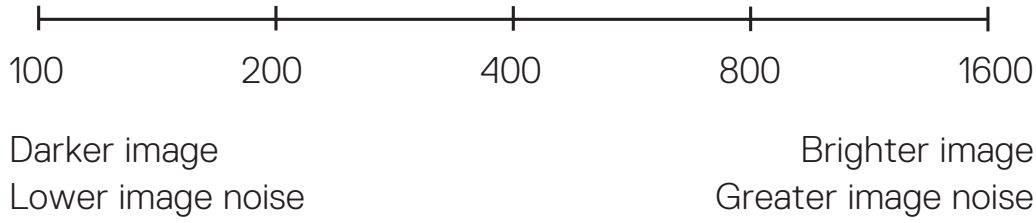

Märkus: ISO Minimum ei ole saadavalt Time Lapse fotode puhul kui intervall on seatud 0.5 või 1 sekundi peale.

Nõuanne: Et määrata ISO fikseerituks, määra miinimum ja maksimum üheks väärtuseks.

EDASIJÕUDNUTE SEADISTUSED

Shutter

Shutter (säriaja) seadistus Protune'is kehtib ainult Video režiimile ja võimaldab sul sõltuvalt valitud kaadrisagedusest valida kui pikk on säri (FPS). Tehaseseadistus on Auto.

Seadistus	Näide 1: 1080p25	Näide 2: 1080p50
Auto (kuni 2 sek)	Auto	Auto
1/FPS	1/25 sek	1/50 sek
1/(2xFPS)	1/50 sek	1/100 sek
1/(4xFPS)	1/100 sek	1/200 sek

Nõuanne: Pikem (väiksem number) säri annab sulle kiiresti liikuvate objektide puhul mõnusa uduse pildi. Nii saad näiteks uduse tausta kui filmid kõrvalsõitvat autot. Kui tahad, aga, et kiiresti liikuvad objektid teravad oleksid, eelista lühemat säriaega (suurem number).

EDASIJÕUDNUTE SEADISTUSED

Exposure Value Compensation (EV Comp) / Üle-/alasäritus

See seadistus muudab sinu video või foto kas heledamaks või tumedamaks. Selle seadistuse kasutamine võib muuta su pildikvaliteeti, kui töötad väga kontrastsete valgustega. Valik on saadaval ainult siis, kui Shutter on seatud Auto peale.

Valikud on vahemikus -2.0 kuni +2.0. Kõrgem number annab heledama pildi, tehaseseade on 0.

Kui sa muudad seda seadistust siis, puutetundlik ekraan näitab sulle koheselt ka mõju. Kõrgem väärtus annab heledama video/pildi.

Vaata ka kindlasti *Exposure Control* (lehekülg 63).

Nõuanne: Exposure Value Compensation muudab valguse kogust kasutatava ISO seade juures ISO setting. Kui ISO seadistus on juba piiratud maksimumil, ei anna see seadistus mingit muutust. Kui vajad hämaramates oludes rohkem valgustundlikust, siis tõsta ISO piirangut.

Sharpness

Sharpness määrab ära väikeste detailide teravuse kaadris. Võimalikud valikud on High (kõrge) (tehaseseade), Medium (keskmine) ja Low (madal)

Kui sa muudad seda seadistust, siis puutetundlik ekraan näitab sulle koheselt ka seadistuse mõju.

Nõuanne: Kui plaanid järeltöötluses pilti teravustada, keera see seadistus madalaks.

EDASIJÕUDNUTE SEADISTUSED

RAW Audio

See seadistus töötab ainult Video salvestusrežiimis ja salvestab sinu videost lisaks videole eraldi .wav helifaili. Saad valida, millist töötlust .waf failile lisada. Kasuta seda režiimi, kui soovid helile teha eraldi järeltöötlust.

Valik	Kirjeldus
Low	Minimaalne kaamerapoolne audiotöötlus. Parim valik kui teed helitöötlust hiljem.
Med	Lisab heli järeltöötluse Manual Audio Control seadistuse põhjal (wind ja/või stereo). Kui Manual Audio Control on välja lülitatud, vahetab kaamera automaatselt nende režiimide vahel.
High	Lisab kogu audio töötluse. Automaatne Gain ja AAC enkoodimine.

Nõuanne: Audio failid .wav formaadis salvestatakse samasse kohta ja sama nimega mis .mp4 failid. Arvutisse saad neid laadida, kasutades microSD kaardilugejat.

Reset

See valik aitab sind, kui jooksid oma seadistustega juba täiesti kokku ning tahad protune seadistused muuta selleks, mis nad algselt olid.

ÜHENDAMINE VÄLISE MIKROFONIGA

Väline mikrofon või helisisend võimaldab su videole lisada parema kvaliteediga või teist heli (näiteks võistlusautode sidesüsteemid jmt).

1. Ühenda väline helisisend oma kaamera USB-C pesasse kasutades GoPro Pro 3.5mm Mikrofoni adapterit (müüakse eraldi).
2. Kaamera peaekraanil libista alla.
3. Vajuta Preferences > Audio Input.
4. Vajuta sobival valikul:

Valik	Kirjeldus
Standard (tehaseseadistus)	Kaamera annab mikrofonile toite ja ei lisa helitugevust.
Standard+	Kaamera annab mikrofonile toite ja lisab helitugevust 20dB.
Non-Powered	Kaamera ei anna mikrofonile toidet ega lisa helitugevust.
Non-Powered+	Kaamera ei anna mikrofonile toidet ja lisab helitugevust 20dB.
Line In	Kui ühendad helisisendisse millegi muu kui mikrofoni (näiteks helipult, kitarri eelvõimendi jmt)

Märkus: Kui sa pole kindel, millist režiimi kasutada, vaata mikrofonitootja juhendit.

SINU GOPRO SEADISTAMINE

Alates piiksu tugevusest kuni märguandetule välja lülitamiseni on sul võimalik muuta oma GoPro täpselt selliseks nagu soovid.

SEADISTUSTE MUUTMINE

1. Libista alla, siis vajuta Preferences.
2. vajuta Setting, siis vajuta new option.
3. Väljumiseks libista alla.

DATE JA TIME /KUUPÄEV JA KELLAAEG

Kaamera kuupäev ja kellaaeg määratakse automaatselt, kui ühendad kaamera nutiseadme app'iga Capture või arvuti tarkvaraga Quik. Aga kui sa tead ise täpsemalt, mis kell on või tahad kellelegi vingerbussi mängida, siis siin saad seda käsitsi muuta.

BEEPING / HELIMÄRGUANDED

Saad valida, kui kõvasti su GoPro piiksub. 100% helitugevus (tehaseseadistus) on hea välitingimustes, 70% vaiksetes sisetingimustes kasutada. Seadega Off saad kaamera ka täiesti vaikseks teha.

LEDS / MÄRGUTULED

Kui soovid, et ei oleks näha kas salvestus käib või mitte, saad kaamera märgutuled välja lülitada.

Nõuanne: Lälita märgutuli välja kui filmid läbi akna, et see peegelduses näha ei jääks.

SINU GOPRO SEADISTAMINE

DEFAULT MODE / TEHASESEADISTUS

Seadistab režiimi, millesse kaamera lülitub kui selle sisse lülitad.

Märkus: See ei mõjuta Quick Capture seadistusi.

AUTO OFF / AUTOMAATNE VÄLJALÜLITAMINE

Määratud aja möödudes lülitub su Gopro aku säästmiseks välja.

Märkus: Kui kasutad häälkäsklusi, siis võta arvesse, et kui kaamera end välja lülitab, siis ei tööta ka häälkäsklused.

SCREENSAVER / EKRAANISÄÄSTJA

Ettemääratud aja möödudes lülitab puuteekraani välja. Kaamera jääb tööle. Et puuteekraan uuesti sisse lülitada, vajuta ekraanile.

BRIGHTNESS / EREDUS

Seadistab ekraani heledust vahemikus 10 kuni 100%.

SINU GOPRO SEADISTAMINE

AUTO-ROTATION /AUTOMAATNE KEERAMINE

See võimaldab sul valida, kas kinnitad kaamerat pea-alaspidi või õiget pidi (Salvestusnupp üleval).

Seadistus	Kirjeldus
Auto (tehaseseadistus)	(Automaatne pildi keeramine) Kaamera saab ise aru, mis pidi ta on sel hetkel kui salvestus nuppu vajutab. NB: kaamera võib orientatsioonist valesti aru saada kui vajutad nuppu hetkel, kui ta liigub (näiteks kaamerat taskust välja võttes).
Up	Kaamerat kasutatakse Salvestus nupp üleval.
Down	Kaamerat kasutatakse Salvestus nupp all (välistab vajaduse hiljem pilt õigeks keerata).

GPS

Koos fotode/videotega salvestatakse ka asukohainfo. Rohkem infot leiad: **gopro.com/help**.

LANGUAGE /KEEL

Võimaldab valida, mis keeles on tekstid kaamera ekraanil. Ei võimalda automaatset sünkroontõlget kaamera ette jutustama jäänud kohalike jutust.

VIDEO FORMAAT

Video Formaat võimaldab sul valida regionaalsed kaadrisagedused. Kui oled väljaspool Põhja-Ameerikat, siis vali PAL, sest see muudab kaadrisagedused 25 kordajate peale ning tagab, et kunstvalgus ei jää vilkuma.

Seadistus	Kirjeldus
NTSC (miskipärast tehaseseadistus)	Kasuta ainult kui reisid Põhja-Ameerikas
PAL	Kasuta, kui oled mistahes teises maailma otsas.

TÄHTSAD TEAVITUSED

TERMOMEETER

	Termomeeter: Su kaameral hakkas palav ja nüüd ta vajab jahutust. Tõsta ta päikse käest ära ning oota. Sinu kaameral on sees temperatuuriandurid, mis ütlevad talle, kui tal ebamugav on olla. Midagi sellest katki ei ole, aga võimaluse korral võid üle vaadata paigutuse/jahutuse.

PLAASTER

	Esineb, kui viimast videofaili mistahes põhjusel ei õnnestunud korralikult salvestada (tavaliselt väga tugev löök vmt mehaaniline mõjutus, mis hetkeliselt kaardi salvestuskiirust muutis). Kaamera proovib automaatselt faili korralikult lõpetada, et saaksid seda hiljem vaadata kuni salvestushäire esinemiseni. Kui näed seda väga tihti, siis tõenäoliselt on mälukaart vigane.

MICROSD KAARDI MÄRGUANDED

NO SD CARD	Mälukaarti pole pesas.
SD FULL	Kaart on su ägedusi otsast lõpuni täis.
SD ERROR	Sinu GoPro ei saa hästi aru, mis kaart tal nüüd kõhus on. Et sellest teatest lahti saada, peaks kaardi enne GoProle tuttavasse formaati kirjutama. Saad seda teha kaamera sees, kasutades “format” funktsiooni. NB: “Format“ kustutab kaardilt kõik failid jäädavalt, ehk enne, kui sõbra telefonist laenatud kaardi tühjaks teed, siis veendu, et tal oleks failid dubleeritud. Vastasel juhul võib tegu olla tüli algusega.

KAAMERA TEHASESEADETE TAASTAMINE

RESETTING CONNCETIONS / WIFI TEHASESEADETE TAASTAMINE

See võimalus taastab sinu kaamera algse wifi nime ja parooli. Kui seda teed, pead oma nutiseadmed uuesti paaritama.

1. Põhiekraanil libista alla.
2. Vajuta Connect > Reset Connections ja siis vajuta Reset.

RESETTING ALL SETTINGS / KÕIKIDE SEADISTUSTE TAASTAMINE

See võimalus määrab kõik kaamera seadistused tehaseseadeteks. Eranditeks on kuupäev/kellaaeg ja wifi seaded.

1. Põhiekraanil libista alla.
2. Vajuta Preferences > Camera Defaults ja siis vajuta Reset.

KAAMERA RESTART

Kui su kaamera hangub, saad ta sundida end uuesti käivitama, hoides all Sead**istu**s nuppu [mode] 8 sekundit, mispeale kaamera lülitab end välja. Siis saad ta uuesti käivitada. Kõik seadistused jäävad alles.

KAAMERA TEHASESEADETE TAASTAMINE

Kui tahad oma GoPro teha nagu uueks (sorry, see ei eemalda jälgi kaamera korpuselt, mis ikka ägedaid asju tehes ette tulevad). See seadistus kustutab wifi paroolid ning taastab kõikide seadistuste algseaded.

1. Põhiekraanil libista alla.
2. Vajuta Preferences > Factory Reset ja siis vajuta Next.

Factory Reset ei tühjenda su mälukaarti, selle tühjendamiseks vaata: *microSD kaardi vormindamine* (lehekülg 8).

KINNITAMINE

KINNITUSTE KASUTAMINE

Et oma HERO5 Black kinnitustele paigaldada, on sul vaja komplektis sisalduvat frame (raami), kinnitustarvikut ja/või pöidlakruvi (sõltuvalt kinnitusest).

HERO5 Black kaamera on veekindel kuni 10m sügavusele vaid juhul, kui luugid on suletud - kui kaamera sügavamale ei lähe, siis mingit lisakaitset kaamera vees kasutamiseks vaja ei ole.

THE FRAME

Sinu HERO5 Black™ komplekti kuulub raam kaamera kinnitamiseks.

Raam annab kaamerale lisaks kinnitamisvõimalusele ka natuke lisakaitset, kuid ei lisa veekindlust.

KINNITAMINE

Kaamera paigaldamine Frame (raam) sisse

1. Ava pinguti.
2. Libista kaamera raami sisse tagantpoolt ja veendu, et esimene äär on raamiga tasa.
3. Sulge tagumine kaas.
4. Kinnita pinguti.

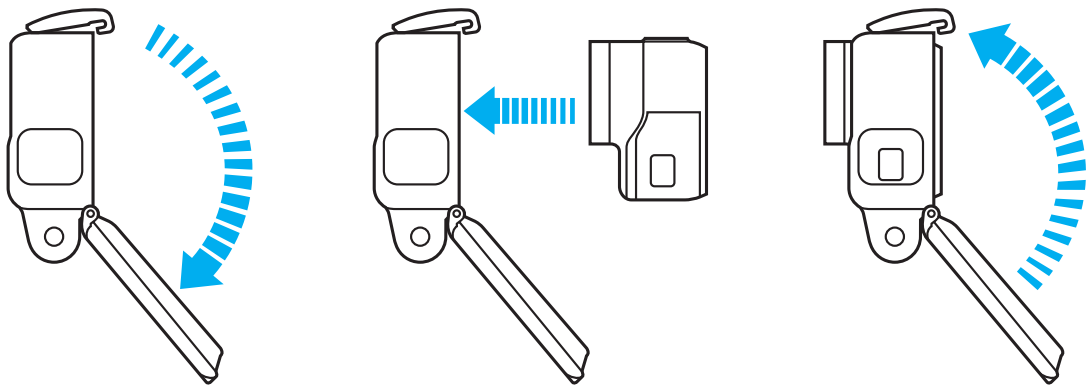

Nõuanne: Veespordi juures soovitame kasutada kaamera turvarihmasid ja Floaty’t, et su materjal põhja ei läheks.

KINNITAMINE

KIIRKINNITUSKLAMBRITE KINNITAMINE KINNITUSELE

1. Tõsta kummist turvakate üles.
2. Lükka klamber pesasse kuni kuuled, kuidas klaber kinni jääb.
3. Vajuta kummist turvakate paika.

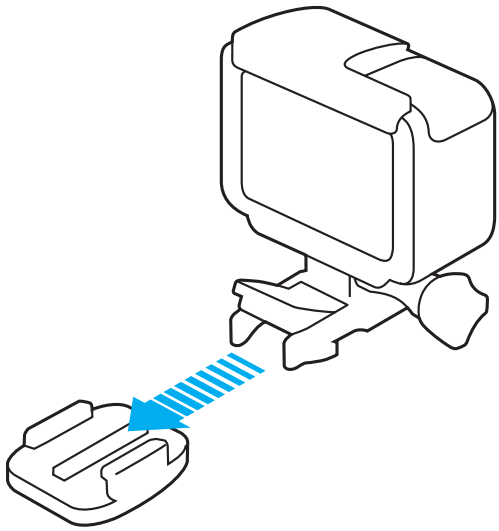

Nõuanne: Kui piagaldad kaamera targurpidi ja sa pole just seda võimalust välja lülitanud, siis saab kaamera sellest automaatselt aru ning keerab salvestusel video õigetpidi. Rohkem infot leiad *Auto-Rotation* (lehekülg 76).

KINNITAMINE

KUMERATE JA SILEDATE KLEEBITAVATE KINNITUSTE KASUTAMINE

Siledate ja kumerate kleebitavate kinnituste kasutamine teeb kaamera kinnitamise oma varustuse külge lihtsaks. Kiirkinnitusklambriga saad kaamera igal hetkel eemaldada või täpselt õigesse kohta tagasi panna.

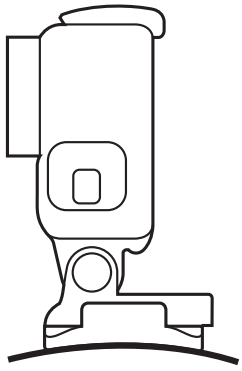

Kumer kleebitav kinnitus

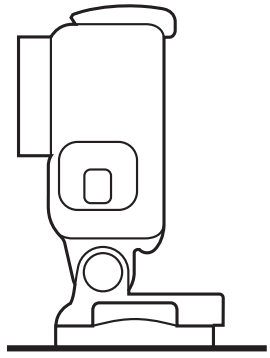

Sile kleebitav kinnitus

KINNITAMISE JUHISED

Jälgi neid juhiseid kleebitavate kinnituste puhul:

- Kleebi kiirkinnitustald alati vähemalt 24 tundi enne kasutamist.
- Kleebitavaid kinnitusi võib kasutada ainult siledatel pindadel. Poorsed või reljeefsed pinnad ei võimalda liimil korralikult töötada. Kui paned kinnituse paika, vajuta sellele nii tugevalt, et kogu kleebise pind oleks kinnitatava pinnaga ilusti ühenduses.
- Paigalda kinnitus ainult puhtale pinnale. Õlid, mustus, vahad ja muu mõjutavad kinnituse kvaliteeti (NB: Paljud uued klaasid, kiivrid jmt on tootmise järgselt kaetud läikevahade või jääkidega, palun eemalda see enne kui oma kinnituse sellisele pinnale kleebid, sest kinnituse eemaldumine ja/või sellest tekkinud kahjud ei kuulu garantii alla!
- Kleebi kinnitusi ainult toatemperauuril ja ainult objektidele, mis on samuti

toatemperatuuril. Talvel õues kleebitud kinnitused ei jää pidama. Kohe üldse mitte. Ausalt! Sa poleks esimene inimene, kes selliselt paigaldatud kinnituse tõttu oma kaamerast ilma jääks.

- Jälgi võimalikke spetsiifilisemaid regulatsioone, mis kaamera kinnitamisel või kasutamisel sind mõjutada võivad.
- Veespordi juures soovitame kasutada nii Floaty't kui turvarihmasid.

Hoiatus: Võimalike vigastuste vältimiseks ei soovita me kasutada turvarihma, kui kaamera on kinnitatud kiivrile.

Sinu GoPro'le on lisaks saadaval üle 60 kinnituse hästivarustatud edasimüüjate juures.

Hoiatus: Kui kasutad kaamerat kiivril, vali alati kiiver, mis vastab vajalikele turvastandarditele ning on sobilik sinu spordiala jaoks.

KAITSELUUGI EEMALDAMINE

Mõnedes olukordades on vajalik kaameralt kaitseluuk eemaldada, näiteks ühendamisel Karma gimbaliga (müüakse eraldi).

Hoiatus: Eemalda luuk ainult kuivades oludes. Ilma kaitseluugita ei ole su kaamera veekindel.

KAITSELUUGI EEMALDAMINE

1. Hoia all **Luugi avamise** nuppu ja libista luuk lahti.
2. Tõmba luuk kaamera küljest ära.

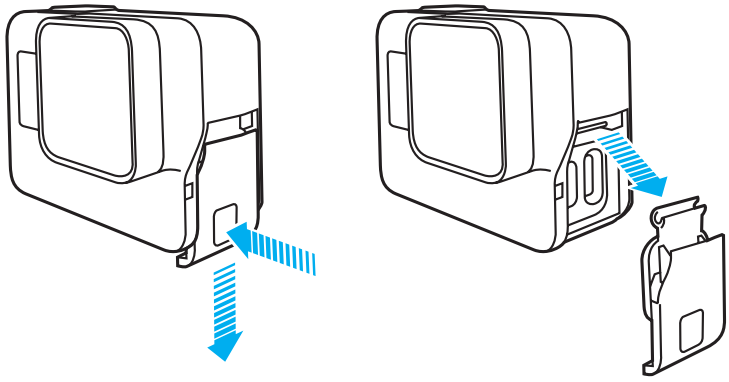

KAITSELUUGI EEMALDAMINE

KAITSELUUGI PAIGALDAMINE

1. Hoia all **Luugi avamise** nuppu ja liiguta sisemine (tihendiga) osa üles.

2. Vajuta luugi kinnitused metallist vardale.

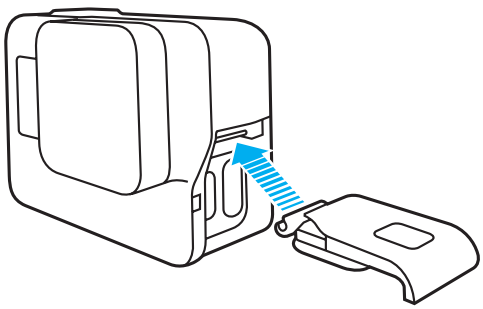

HOOLDUS

Su GoPro hoolitseb sinu eest, kui sina tema eest hoolt kannad:

- Kaamera on veekindel kuni 10m sügavusele - mingit korpust ega lisavigureid vaja ei ole, aga tee alati kindlaks, et kaitseluuk on suletud!
- Enne kui kaitseluugi sulged, kontrolli, et tihendi vahel ei oleks mustust. Üks liivatera või juuksekarv võib sinu kaamerast teha mitte veekindla kaamera. Puhastamiseks kasuta riidest lappi (nb, paberist taskurätid jmt võivad jätta kiude tihendi vahele!).
- Enne luugi avamist tee kindlaks, et kaamera oleks puhas ja kuiv. Kui käisid krossi sõitmas ja su kaamera näeb välja nagu rusikasuurune mudapall, siis pese see enne voolava vee all ning kuivata rätikuga.
- Kui kaamera on porisena seisma jäänud, pane ta enne luugi avamist 15 minutiks kraanivette likku, et luugi ümbrusest mustus lahti saaks tulla ning seejärel loputa voolava vee all ja kuivata rätikuga.
- Parimaks helisalvestuseks raputa kaamerat või puhu mikrofoniavadesse, et vesi sealt peale veest välja tulekut eemaldada. Ära kasuta kompressorit, sest see võib mikrofoni kaitsemembraane kahjustada.
- Kui su kaamera on käinud soolases vees, siis loputa kaamera peale kasutamist alati värske veega puhtaks ja kuivata rätikuga.
- Objektiivi puhastamiseks kasuta pehmet ja puhast riidelappi. Kui mustus jääb pidama klaasi ja ümbritseva rõnga vahele, puhasta see voolava veega, ära kasuta selleks noa otsa vmt.

AKU INFORMAATION

AKU TÜHJENEMISE MÄRGUANNE

Aku indikaator kaameral vilgub ja näitab, et aku on tühi kui alles on jäänud alla 10% mahtuvusest. Kui see viimnegi vurts otsa saab, lõpetab kaamera salvestuse ning lülitab end välja.

Aku kestvust pikendavad järgmised tegevused:

- Lülita WiFi välja
- Salvesta madalamaid kaadrisagedusi ja väiksemat resolutsiooni
- Lülita Protune välja
- Kasuta neid seadistusi:
    - *QuikCapture* (lehekülg 22)
    - *Screensaver* (lehekülg 75)
    - *Brightness* (lehekülg 75)

KAAMERA KASUTAMINE LAADIMISE AJAL

Saad kasutada kaamera kogu funktsionaalsust, kui ta laeb kas USB akupanga, GoPro seinalaadija või GoPro autolaadija kaudu. Juhul, kui laed GoPro'd arvutist, siis laadimise ajal kaamerat kasutada ei saa. NB: salvestamise ajal kaamera akut ei lae, vaid kasutab välist toidet. Laadimine jätkub kui salvestamine lõppeb.

Märkus: Kuna kaamera luuk on avatud, ei ole ta veekindel.

HOIATUS: Mitteoriginaal laadija kasutamine (eriti kui laadija tundub liiga soodne, et olla tõsi) võib kahjustada akut. Kui kasutad mitte GoPro laadijat, siis veendu eelnevalt, et väljundpinge oleks 5V ja väljundvool 1A .

AKU HOIDMINE JA KÄSITLEMINE

Sinu GoPro sisaldab palju tundlikke elemente, aku nende hulgas. Akule ei meeldi väga külmad ja väga kuumad temperatuurid. Väldi ka kaamera järsku jahutamist või kuumendamist, sest kaamera sisse võib sellest kondents

AKU INFORMAATION

tekkida ning kaamera võib rikneda. Kuna sellist kondentsi tekkimist on tootja poolt võimatu vältida, ei kuulu veekahjustused garantii alla.

Aku ei ole kasutaja poolt vahetatav. Isegi Jaan Tatikas ei saa sellega hakkama. Kui sul esineb akuga probleem, võta ühendust enda müügikohaga.

Ära kuivata kaamerat mikrolaineahjus (no tõesti, seda lauset lugedes said ju aru, et tegu on USA tootjaga, eks?) aga mitte ka fööniga, ega radiaatori peal, sest see võib kaameras tekitada kondentsi, mis taaskord võib viia veekahjustusteni, mis pole garantiiga kaetud.

Ära muuda füüsiliselt kaamerat, graveerides sinna enda nime vmt. See võib mõjutada vastupidavust/turvalisust jmt. Kohe kindlasti mõjutab see garantii kestvust.

Hoiatus: Ära viska, ava, vääna, deformeeri, kuumuta, jahuta ega värvi kaamerat. Laadides pane tähele, et tegu on USB-C, mitte lightning või micro USB pesaga. Kui jõud on taga, õnnestub ka suvel suusatada ning vale pistik pesasse suruda, aga kasu sellest küll midagi pole.

Kaamera aku võib tekitada plahvatuse või põlengu juhul, kui seda mehhaaniliselt liigselt mõjutada.

AKU INFORMAATION

AKU HÄVITAMINE

Su GoPro aku sisaldab taaskasutatavaid materjale ning kui tood selle kas kaamera ostukohta või viid ettevõttesse, kus müüakse akusid/patareisid, siis suunatakse see taaskasutusse. Igatahes ära viska akut lõkkesse, sest see plahvatab ning ära viska maha, sest see on lihtsalt inetu tegu.

Tähelepanu: Kasuta ainult originaalakusid! Maaletooja hooldusmeeskont on näinud juba liiga palju odavaid koopiaid, mida saab kaamerast vaid haamriga eemaldada.

KORDUVAD KÜSIMUSED

MU GOPRO EI LÜLITA END SISSE

Tee kindlaks, et aku on laetud. Saad akut laadida kas USB pesast arvutil või mõne GoPro adapteriga.

MU GOPRO EI TEE NUPUVAJUTUSE PEALE MIDAGI

Vaata *GoPro taaskäivitamine* (lehekülg 79).

ARVUTIS VAADATES VIDEO HAKIB

Enamuse ajast ei ole see probleem põhjustatud failist, vaid ühest järgmistest võimalustest:

- Video vaatamise tarkvara ei toeta h264 vormingut. Kasuta Quik tarkvara, mis on mõeldud nende failide mahamängimiseks.
- Sinu arvuti ei ole piisavalt kiire failide mahamängimiseks. Mida kõrgemat resolutsiooni või kaadrisagedust kasutad, seda rohkem peab su arvuti vaeva nägema nende mängimiseks.
- Proovi filmida resolutsioonis 1080p50 ja 720p 25, et vaadata, kas neid resolutsioone on su arvutil lihtsam maha mängida. Lülita ka protune välja.

MA UNUSTASIN OMA KAAMERA NIME JA PAROOLI

Libista põhiekraanil alla, siis vajuta Connect > Name & Password.

MIS TARKVARA VERSIOON MU KAAMERALE LAETUD ON?

Põhiekraanil libista alla. Siis vajuta preferences > About This GoPro. Väli Version Number näitab sinu tarkvara versiooni numbrit.

MIS ON MU KAAMERA SEERIANUMBER

Sinu kaamera seerianumber on leitav mitmest kohast:

KORDUVAD KÜSIMUSED

- Micro SD kaardipesa kohal.
- Sinu microSD kaardilt (failis version.txt “MISC” kaustas).
- Sinu kaamera originaalpakendilt.
- Menüüs Preferences > About This GoPro

KLIENDITUGI

Kõige parema klienditeeninduse ja probleemilahendused saad oma müügikohast. Inglise keelset abi saad **gopro.com/help**.

KAUBAMÄRGID

GoPro, HERO, Protune ja SuperView kaubamärgid või registreeritud kaubamärgid kuuluvad GoPro, Inc'le U.S.A's ja rahvusvaheliselt. Teised nimed ja kaubamärgid kuuluvad nende omanikele.

SERTIFIKAATIDE INFORMAATSIOON

Kogu sertifikaatide alase informatsiooni leiad **gopro.com/help**.